TRACKED PLATFORMS

- PIATTAFORME CINGOLATE
- NACELLES SUR CHENILLES
- PLATAFORMAS SOBRE ORUGAS
- RAUPENARBEITSBÜHNEN

EASYLIFT®
AERIAL PLATFORMS

INDEX . INDICE . INDICE . ÍNDICE . INDEX

ARTICULATED TRACKED PLATFORMS

PIATTAFORME CINGOLATE ARTICOLATE
NACELLES SUR CHENILLES ARTICULÉES
PLATAFORMAS SOBRE ORUGAS ARTICULADAS
GELENK-RAUPENBÜHNEN

R130 R130BA 06 — 12.20 m
R160 R160BA 10 — 15.60 m
R15 RA15BA 08 — 15.00 m
R180 R180BA 12 — 17.60 m
RA21 RA21BA RA21HY 14 — 20.40 m
RA24 RA24BA RA24HY 16 — 23.50 m
RA26 RA26BA RA26HY 18 — 26.00 m
RA31 RA31BA RA31HY 20 — 30.20 m
RA53 RA53HY 28 — 52.40 m

TELESCOPIC TRACKED PLATFORMS

PIATTAFORME CINGOLATE TELESCOPICHE
NACELLES SUR CHENILLES TÉLESCOPIQUES
PLATAFORMAS SOBRE ORUGAS TELESCÓPICAS
TELESKOP-RAUPENBÜHNEN

R300 R300BA R300HY 22 — 30.50 m
R360 R360BA R360HY 24 — 35.40 m
R420 R420BA R420HY 26 — 41.40 m

Data and descriptions are approximate and not binding

Dati e descrizioni sono forniti a titolo indicativo e non impegnativo

Toutes les données et descriptions sont fournies à titre indicatif, sans engagement

Los datos y las descripciones son suministrados indicativamente y sin compromiso

Abgaben und Beschreibungen sint nicht verbindlich

RANGE . GAMMA . GAMME . GAMA . SORTIMENT

ENG

Technologically advanced, safe, reliable and of quality, Easy Lift tracked platforms, entirely **"Made In Italy"**, guarantee versatility and ease of use and maintenance typical of the **"Simple Inside"** concept identifying Easy Lift products.
Operator's safety and comfort are ensured by the simple controls, which allow easy maneuvering and positioning, compact dimensions facilitate platforms' transport and transit even in tight spaces, the hydraulic transmission allows them to tackle rough paths without problems, travel stability is guaranteed by the extending tracks, stabilizers with variable geometry allow Easy Lift spiders to be used on uneven ground. The versatility of use is also guaranteed by the different proposed power sources. In the standard version, spiders are equipped with combustion engine and electric motor. The electric versions (BA) offer silent and emission-free functioning, ideal for indoor applications, thanks to the latest generation lithium batteries allowing charging during use. The hybrid version (HY) combines combustion engine with lithium battery, for outdoor applications but also for indoor works.
Performances, different power sources and numerous optional accessories available make these tracked platforms the ideal tool for many applications at height, in sectors such as construction, plant engineering, gardening and tree care, maintenance and restoration, both in rental and in resale.

ITA

All'avanguardia, sicure, affidabili, di qualità, le piattaforme cingolate Easy Lift, interamente **"Made In Italy"**, garantiscono versatilità d'uso, facilità di utilizzo e manutenzione proprie del concetto **"Simple Inside"** che identifica i prodotti Easy Lift.
Sicurezza e comfort dell'operatore vengono assicurati dai semplici comandi, che permettono facilità di manovra e posizionamento, le dimensioni compatte ne facilitano il trasporto e il transito anche in spazi ristretti, la trasmissione idraulica consente di affrontare senza problemi percorsi accidentati, la stabilità in traslazione viene garantita dai cingoli allargabili, gli stabilizzatori a geometria variabile permettono ai ragni Easy Lift di essere utilizzati su terreni sconnessi.
La versatilità di utilizzo è garantita anche dalle diverse motorizzazioni proposte. Nella versione standard, i ragni sono dotati di motore a combustione e motore elettrico. Le versioni elettriche (BA) offrono un funzionamento silenzioso e privo di emissioni, ideale per applicazioni al chiuso, grazie alle batterie al litio di ultima generazione che consentono la ricarica durante l'utilizzo. La versione ibrida (HY) combina motore a combustione e batteria al litio, per applicazioni all'aperto ma anche per lavori al chiuso. Le performance, le diverse motorizzazioni e i numerosi accessori optional disponibili rendono queste piattaforme cingolate lo strumento ideale per moltissime applicazioni in quota, nei settori dell'edilizia, dell'impiantistica, del giardinaggio e del vivaismo, delle manutenzioni e dei restauri, sia nel noleggio che nella rivendita.

FRA

Technologiquement avancées, sûres, fiables et de qualité, les nacelles sur chenilles Easy Lift, entièrement **"Made In Italy"**, garantissent polyvalence et facilité d'utilisation et entretien typiques du concept **"Simple Inside"** identifiant les produits Easy Lift.
Sécurité et confort de l'opérateur sont assurés par les commandes simples, permettant une manœuvre et un positionnement faciles, les dimensions compactes facilitent transport et transit même dans des espaces étroits, la transmission hydraulique permet d'affronter sans problèmes les chemins accidentés, la stabilité en déplacement est garantie par les chenilles extensibles, les stabilisateurs à géométrie variable permettent l'emploi des araignées Easy Lift sur terrains irréguliers. La polyvalence d'utilisation est également garantie par les différentes motorisations proposées. Dans la version standard, les araignées sont équipées d'un moteur à combustion et d'un moteur électrique. Les versions électriques (BA) offrent un fonctionnement silencieux et sans émissions, idéal pour applications intérieures, grâce aux batteries au lithium de dernière génération permettant la recharge pendant l'emploi. La version hybride (HY) combine moteur à combustion avec batterie au lithium, pour des applications en plein air mais aussi pour des travaux à l'intérieur.
Les performances, les différentes motorisations et les nombreux accessoires optionnels disponibles font de ces nacelles sur chenilles l'outil idéal pour de nombreuses applications en hauteur, dans les secteurs de la construction, de l'installation, du jardinage et de l'élagage, de l'entretien et de la rénovation, aussi bien en location qu'en revente.

ESP

Avanzadas, seguras, fiables y de calidad, las plataformas sobre orugas Easy Lift, totalmente **"Made In Italy"**, garantizan versatilidad y facilidad de uso y mantenimiento típicos del concepto **"Simple Inside"** que identifica los productos Easy Lift.
Seguridad y comodidad del operador están garantizadas por los mandos simples, que permiten maniobrar y posicionar fácilmente, las dimensiones compactas facilitan el transporte y el tránsito incluso en espacios estrechos, la transmisión hidráulica le permite abordar caminos accidentados sin problemas, la estabilidad en desplazamiento está garantizado por las orugas ensanchables, los estabilizadores de geometría variable permiten utilizar las arañas Easy Lift en terrenos irregulares. La versatilidad de uso también está garantizada por las diferentes opciones de potencia propuestas. En la versión estándar, las arañas están equipadas con motor de combustión y motor eléctrico.
Las versiones eléctricas (BA) ofrecen un funcionamiento silencioso y sin emisiones, ideal para aplicaciones internas, gracias a baterías de litio de última generación permitiendo la carga durante el uso. La versión híbrida (HY) combina motor de combustión con batería de litio, para aplicaciones al aire libre pero también para trabajos interiores.
Las prestaciones, las diferentes opciones de potencia y los numerosos accesorios opcionales disponibles hacen de estas plataformas sobre orugas la herramienta ideal para múltiples aplicaciones en altura, en los sectores de construcción, instalaciones, jardinería y podadura, mantenimiento y reestructuración, tanto en alquiler como en reventa.

DEU

Die technologisch fortschrittlichen, sicheren, zuverlässigen und von hoher Qualität Raupenbühnen Easy Lift, vollständig **„Made in Italy"**, garantieren einfache Wartung, Vielseitigkeit und Benutzerfreundlichkeit, die typisch für das **„Simple Inside"**-Konzept sind, das die Produkte von Easy Lift auszeichnet.
Die Sicherheit und der Komfort des Bedieners werden durch die einfachen Steuerungen gewährleistet, die ein einfaches Manövrieren und Positionieren ermöglichen.
Die kleine Abmessungen erleichtern den Transport und die Durchfuhr auf engstem Raum, die Hydraulikgetriebe ermöglicht das Bewältigen von unebenen Wegen, die Fahrstabilität wird durch die verbreiterbare Ketten gewährleistet, die Stabilisatoren mit variabler Geometrie ermöglichen den Einsatz der Easy Lift Raupenbühnen auf zerklüftetem Boden.
Die Vielseitigkeit der Verwendung wird auch durch die verschiedenen Energiequellen garantiert. In der Standardversion sind die Spinnen mit einem Verbrennungsmotor und einem Elektromotor ausgestattet. Die Versionen mit Lithiumbatterien der neuesten Generation (BA) bieten einen lautlosen und emissionsfreien Betrieb, ideal für Innenanwendungen und ermöglichen das Aufladen während des Gebrauchs.
Die Hybridversion (HY) kombiniert Verbrennungsmotor und Lithiumbatterie, für Außenanwendungen, aber auch für Arbeiten im Innenbereich. Die Leistung, die unterschiedlichen Motorisierungen und das zahlreich verfügbare optionale Zubehör machen diese Raupenbühnen zum idealen Werkzeug für viele Anwendungen in der Höhe, in den Bereichen Bau, Anlagenbau, Gartenbau und Baumpflege, Wartung und Restaurierung, sowohl in der Vermietung als auch im Wiederverkauf.

VERSIONS / VERSIONI / VERSIONS / VERSIONES / VERSIONEN

STANDARD — LITHIUM BATTERY (BA) — HYBRID (HY)

LEGEND / LEGENDA / LÉGENDE / LEYENDA / LEGENDE

Combustion engine
Motore a combustione
Moteur à combustion
Motor de combustión
Verbrennungsmotor

Lithium battery
Batteria al litio
Batterie au lithium
Batería de litio
Lithiumbatterie

Electric motor
Motore elettrico
Moteur électrique
Motor eléctrico
Elektromotor

COMPANY . AZIENDA . ENTREPRISE . EMPRESA . FIRMA

ENG

Easy Lift is a company founded in 2005, specializing in the design, production and marketing of tracked aerial platforms, produced in its own factory located in Brescello, thanks to the work of a highly qualified and specialized team of people.
Research, ongoing innovation, rigorous design by the engineers of the technical office, repeated checks during the production phase, as well as all the achieved certifications (CE, CSA/Ansi, AS) are the first certainty Easy Lift offers to the market.
Easy Lift has made quality a fundamental value, shared by the entire company team and respected in every aspect of the production process, obtaining **ISO 9001** and **ISO 14001 certification.**
Always attentive and punctual in adapting to the indications of the standards imposed by the market, Easy Lift has at heart the issue of safety and since 2018, the company is a **member of IPAF**, International Powered Access Federation.
Although firmly anchored to values of tradition and authenticity of its land, Easy Lift aerial platforms are distributed all over the world through a network of distributors with their own workshop, able to guarantee a punctual and rigorous, professional and constantly updated after-sales service.

ITA

Easy Lift è un'azienda fondata nel 2005, specializzata nella progettazione, produzione e commercializzazione di piattaforme aeree cingolate, prodotte negli stabilimenti di proprietà situati a Brescello, grazie all'operato di un team di persone altamente qualificato e specializzato.
La ricerca, l'innovazione continua, la progettazione rigorosa da parte degli ingegneri dell'ufficio tecnico, i controlli ripetuti in fase di produzione, oltre a tutte le certificazioni conseguite (CE, CSA/Ansi, AS) sono la prima certezza che Easy Lift offre al mercato.
Easy Lift ha fatto della qualità un valore imprescindibile, condiviso dall'intero team aziendale e rispettato in ogni aspetto del processo produttivo, ottenendo la **certificazione ISO 9001** e **ISO 14001.**
Attenta e puntuale nell'adeguarsi alle indicazioni degli standard imposti dal mercato, Easy Lift ha particolarmente a cuore il tema della sicurezza e dal 2018 è **membro di IPAF**, International Powered Access Federation.
Seppur saldamente legata ai valori di tradizione e autenticità della propria terra, le piattaforme aeree Easy Lift sono distribuite in tutto il mondo tramite una rete di distributori con officina propria, in grado di garantire un servizio post-vendita puntuale e rigoroso, professionale e costantemente aggiornato.

FRA

Easy Lift est une entreprise fondée en 2005, spécialisée dans la conception, production et commercialisation de nacelles aériennes sur chenilles, produites dans sa propre usine située à Brescello, grâce au travail d'une équipe de personnes hautement qualifiées et spécialisées.
Recherche, innovation, conception rigoureuse par les ingénieurs du bureau technique, contrôles répétés pendant la phase productive, ainsi que toutes les certifications obtenues (CE, CSA/Ansi, AS) sont la première certitude qu'Easy Lift offre au marché.
Easy Lift a fait de la qualité une valeur incontournable, partagée par toute l'équipe de l'entreprise et respectée dans chaque aspect du processus de production, obtenant la **certification ISO 9001** et **ISO 14001.**
Toujours attentive et ponctuelle pour s'adapter aux indications des normes imposées par le marché, Easy Lift a à cœur la question de la sécurité et depuis 2018, elle est **membre de IPAF**, International Powered Access Federation.
Bien que fermement liée aux valeurs de tradition et d'authenticité de son territoire, les nacelles aériennes Easy Lift sont distribuées dans le monde entier à travers un réseau de revendeurs ayant leur propre atelier, capables de garantir un service après-vente ponctuel et rigoureux, professionnel et constamment mis à jour.

ESP

Easy Lift es una empresa fundada en 2005, especializada en el diseño, producción y comercialización de plataformas aéreas sobre orugas, producidas en su propia fábrica ubicada en Brescello, gracias al trabajo de un equipo de personas altamente calificadas y especializadas.
La investigación, la innovación continua, el diseño riguroso por los ingenieros de la oficina técnica, los repetidos controles durante la fase productiva, así como todas las certificaciones conseguidas (CE, CSA/Ansi, AS) son la primera certeza que Easy Lift ofrece al mercado.
Easy Lift ha hecho de la calidad un valor imprescindible, compartido por todo el equipo de la empresa y respetado en cada aspecto del proceso productivo, obteniendo la **certificación ISO 9001** e **ISO 14001.**
Siempre atenta y puntual en adaptarse a las indicaciones de los estándares impuestos por el mercado, Easy Lift se preocupa por el tema de la seguridad y desde 2018 es **miembro de IPAF**, International Powered Access Federation.
Aunque firmemente ligada a los valores de tradición y autenticidad de su tierra, las plataformas aéreas Easy Lift se distribuyen por todo el mundo a través de una red de distribuidores con taller propio, capaces de garantizar un servicio postventa puntual y riguroso, profesional y en constante actualización.

DEU

Easy Lift ist ein 2005 gegründetes Unternehmen, das sich dank der Arbeit eines hochqualifizierten und spezialisierten Teams auf die Entwicklung, Produktion und Vermarktung von Hebearbeitsbühnen auf Ketten spezialisiert hat, die in seinem eigenen Betrieb in Brescello hergestellt werden.
Forschung, kontinuierliche Innovation, strenges Design durch das Personal des technischen Büros, wiederholte Kontrollen während der Produktionsphase sowie alle erreichten Zertifizierungen (CE, CSA/Ansi, AS) sind die erste Gewissheit, die Easy Lift dem Markt bietet.
Easy Lift hat Qualität zu einem unverzichtbaren Wert gemacht, der vom gesamten Unternehmensteam geteilt und in jedem Aspekt des Produktionsprozesses respektiert wird, und hat die **Zertifizierung ISO 9001** und **ISO 14001** erhalten.
Easy Lift ist stets aufmerksam und pünktlich bei der Anpassung an die vom Markt auferlegten Vorgaben, legt besonderen Wert auf das Thema Sicherheit und ist seit 2018 **Mitglied der IPAF**, International Powered Access Federation.
Obwohl sie fest mit den Werten der Tradition und Authentizität ihres Landes verbunden ist, werden Easy Lift Hebebühnen auf der ganzen Welt über ein Händlernetz mit eigener Werkstatt vertrieben, das in der Lage ist, einen pünktlichen und strengen, professionellen und ständig aktualisierten Kundendienst zu gewährleisten.

AFTER-SALES . POST-VENDITA . APRES-VENTE POSTVENTA . KUNDENDIENST

ENG

The after-sales service is one of the strong points of Easy Lift that uses a network of specialized technicians and **authorized workshops** for assistance, able to intervene promptly throughout the territory. Easy Lift pays great attention to professional training and periodically organizes **technical courses** so that its own assistance staff and that of its dealers are always able to operate, maintain and repair its tracked platforms. As part of the after-sales service, for Easy Lift scheduled maintenance also plays a fundamental role, aimed to ensure the best productivity and performance of its spiders. The **spare parts warehouse**, organized and automated, allows complete availability and timely supply of all spare parts.

ITA

Il servizio post-vendita è uno dei punti di forza di Easy Lift che per l'assistenza si avvale di una rete di tecnici specializzati e di **officine autorizzate** che sono in grado di intervenire tempestivamente e capillarmente sul territorio. Easy Lift è molto attenta alla formazione professionale ed organizza periodicamente **corsi di aggiornamento tecnico** affinché il personale di assistenza proprio e dei suoi distributori sia sempre in grado di operare, eseguire interventi di manutenzione e riparare le piattaforme cingolate. Nell'ambito del post-vendita, per Easy Lift riveste un ruolo fondamentale anche la manutenzione programmata, atta a garantire la miglior produttività e le migliori prestazioni dei suoi ragni. Il **magazzino ricambi**, organizzato ed automatizzato, consente una completa disponibilità e tempestiva fornitura di tutti i pezzi di ricambio.

FRA

Le service après-vente est l'un des points forts d'Easy Lift qui s'appuie pour l'assistance sur un réseau de techniciens spécialisés et d'**ateliers agréés** capables d'intervenir vite et largement sur tout le territoire. Easy Lift accorde une grande attention à la formation professionnelle et organise périodiquement des **cours d'entrainement technique** afin que son propre personnel d'assistance et celui de ses revendeurs soient toujours en mesure d'exploiter, d'entretenir et de réparer les nacelles sur chenilles. Dans le cadre du service après-vente, pour Easy Lift l'entretien programmé joue également un rôle fondamental, conçue pour assurer la meilleure productivité et les meilleures performances de ses araignées. L'**entrepôt des pièces,** organisé et automatisé, permet une disponibilité complète et un approvisionnement rapide de toutes les pièces de rechange.

ESP

El servicio postventa es uno de los puntos fuertes de Easy Lift que para la asistencia utiliza una red de técnicos especializados y **talleres autorizados** capaces de intervenir con prontitud y amplitud en toda la zona. Easy Lift presta gran atención a la formación profesional y organiza periódicamente **cursos de entrenamiento técnico** para que su propio personal de asistencia y el de sus distribuidores estén siempre en condiciones de operar, mantener y reparar las plataformas sobre orugas. Como parte del servicio postventa, para Easy Lift también juega un papel fundamental el mantenimiento programado, diseñado para asegurar la mejor productividad y el mejor rendimiento de sus arañas.
El **almacén de repuestos**, organizado y automatizado, permite una completa disponibilidad y suministro oportuno de todos los repuestos.

DEU

Der Kundendienst ist eine der Stärken von Easy Lift, das zur Unterstützung auf ein Netz spezialisierter Techniker und **autorisierter Werkstätten** zurückgreift, die in der Lage sind, schnell und flächendeckend in dem gesamten Gebiet einzugreifen. Easy Lift legt großen Wert auf die professionelle Ausbildung und organisiert regelmäßig **technische Auffrischungskurse**, damit das eigene Kundendienstpersonal und das seiner Vertriebspartner immer in der Lage sind, seine Raupenarbeitsbühnen zu bedienen, zu warten und zu reparieren. Im Kundendienst-Bereich spielt für Easy Lift auch die planmäßige Wartung eine grundlegende Rolle, um die beste Produktivität und Leistung seiner Spinnen sicherzustellen. Das organisierte und automatisierte **Ersatzteillager** ermöglicht eine vollständige Verfügbarkeit und termingerechte Lieferung aller Ersatzteile.

SPIDER
R130

SPIDER
R130BA

TECHNICAL DATA	DATI TECNICI	DONNÉES TECHNIQUES	DATOS TÉCNICOS	TECHNISCHE DATEN	
Max. working height	Altezza massima di lavoro	Hauteur max de travail	Altura max de trabajo	Max. Arbeitshöhe	12.20 m
Max. working outreach	Sbraccio massimo di lavoro	Déport max de travail	Alcance max de trabajo	Max. Arbeitsauslegung	6.50 m (200 Kg)
Up & over clearance	Scavalcamento	Hauteur d'articulation	Punto de articulación	Übergreifhöhe	4.50 m
Max load capacity	Portata massima	Portée max	Capacidad de carga	Max. Tragfähigkeit	200 Kg
Cage rotation	Rotazione cesto	Rotation panier	Rotación cesta	Korbdrehung	180°
Turret rotation	Rotazione torretta	Rotation tourelle	Rotación torreta	Drehturmrotation	320°
Gradeability	Pendenza superabile	Max pente admissible	Pendiente max	Max. Steigfähigkeit	30%
Total weight	Massa totale	Poids total	Peso total	Gewicht	1760 Kg
Hydraulic controls	Comandi idraulici	Commandes hydrauliques	Mandos hidráulicos	Hydraulische Steuerungen	

POWER SOURCES	MOTORIZZAZIONI	MOTORISATIONS	MOTORIZACIONES	STROMQUELLEN	
Petrol Engine	Motore benzina	Moteur essence	Motor gasolina	Benzinmotor	9.6 kW
Diesel Engine	Motore diesel	Moteur diesel	Motor diesel	Dieselmotor	7.3 kW
Electric motor	Motore elettrico	Moteur électrique	Motor eléctrico	Elektromotor	220V - 2.2 kW
Lithium battery R130BA	Batteria al litio R130BA	Batterie au lithium R130BA	Bateria de litio R130BA	Lithiumbatterie R130BA	48V - 100 Ah

STANDARD ACCESSORIES	ACCESSORI STANDARD	ACCESSOIRES STANDARD	ACCESORIOS ESTÁNDAR	STANDARDZUBEHÖRE
Hour counter	Contaore	Compteur des heures	Cuenta-horas	Stundenzählwerk
Air/water plug	Presa aria/acqua	Prise air/eau	Toma aire/agua	Anschluss Luft/Wasser
Electrical plug	Presa elettrica	Prise électrique	Toma eléctrica	Steckdose
Extending tracks	Cingoli allargabili	Chenilles élargissables	Orugas ensanchables	Verbreiterbare Raupenketten

OPTIONAL ACCESSORIES	ACCESSORI OPTIONAL	ACCESSOIRES OPTIONNELS	ACCESORIOS OPCIONALES	SONDERZUBEHÖRE
Emergency electric pump	Elettropompa di emergenza	Pompe électrique d'urgence	Bomba eléctrica de emergencia	Notfallelektropumpe
Cable control	Filocomando	Commande filaire	Mando a distancia	Fernsteuerung
Radiocontrol	Radiocomando	Radiocommande	Radiomando	Funksteuerung
Self-leveling + inclinometer	Autolivellamento + inclinometro	Auto-nivellement + inclinomètre	Autonivelación + inclinómetro	Selbstnivellierung + Neigungsmessgerät
Non-marking tracks	Cingoli antitraccia	Chenilles non-marquantes	Orugas que no dejan huellas	Nicht-markierende Ketten
Special painting	Verniciatura speciale	Peinture spéciale	Pintura especial	Sonderlackierung
Working lamp on the basket	Faro di lavoro sul cesto	Lampe de travail sur le panier	Luz de trabajo en la cesta	Arbeitsscheinwerfer im Korb
Pads for stabilizers	Pedane per stabilizzatori	Plates pour stabilisateurs	Platos de apoyo para estabilizadores	Unterlegplatten für Abstützungen
EasyCom - Remote diagnostics	EasyCom - Diagnostica remota	EasyCom - Diagnostic à distance	EasyCom - Diagnóstico remoto	EasyCom - Ferndiagnose

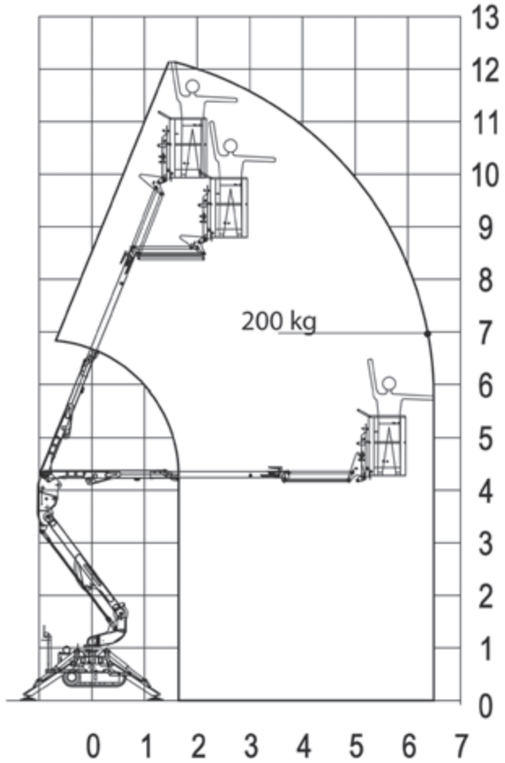

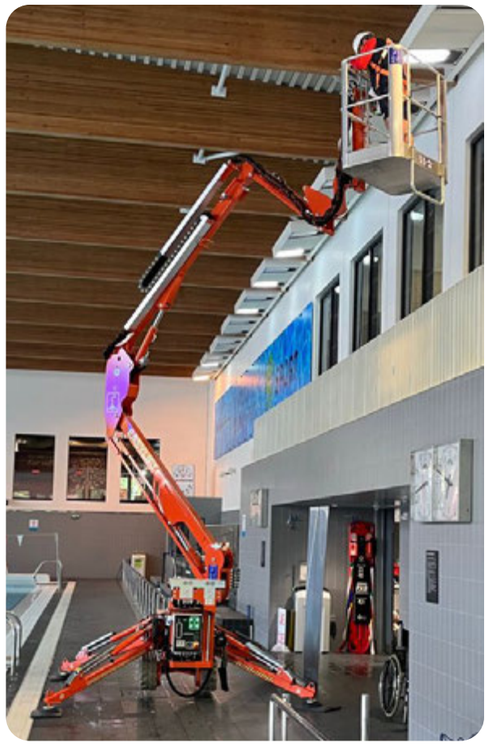

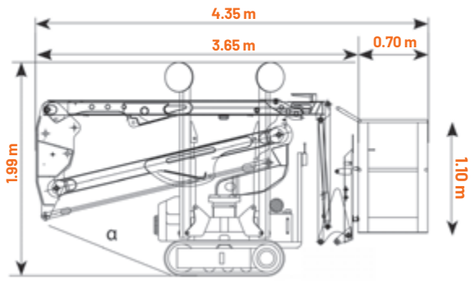

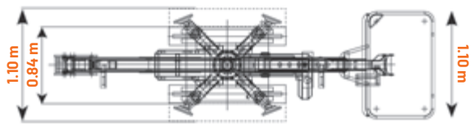

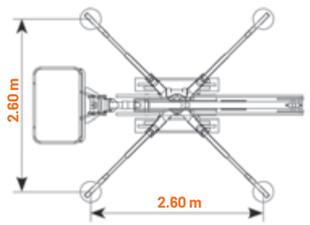

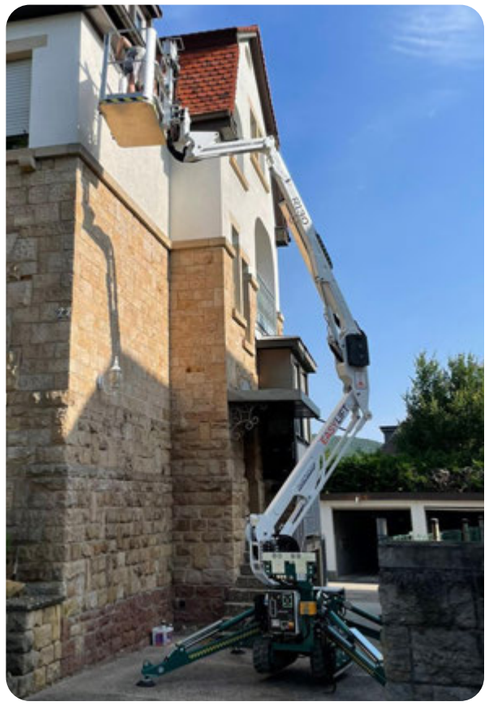

SPIDER
RA15

SPIDER
RA15BA

TECHNICAL DATA	DATI TECNICI	DONNÉES TECHNIQUES	DATOS TÉCNICOS	TECHNISCHE DATEN	
Max. working height	Altezza massima di lavoro	Hauteur max de travail	Altura max de trabajo	Max. Arbeitshöhe	15.00 m
Max. working outreach	Sbraccio massimo di lavoro	Déport max de travail	Alcance max de trabajo	Max. Arbeitsauslegung	6.80 m (230 Kg)
Up & over clearance	Scavalcamento	Hauteur d'articulation	Punto de articulación	Übergreifhöhe	6.20 m
Max load capacity	Portata massima	Portée max	Capacidad de carga	Max. Tragfähigkeit	230 Kg
Cage rotation	Rotazione cesto	Rotation panier	Rotación cesta	Korbdrehung	160°
Turret rotation	Rotazione torretta	Rotation tourelle	Rotación torreta	Drehturmrotation	360°
Gradeability	Pendenza superabile	Max pente admissible	Pendiente max	Max. Steigfähigkeit	30%
Total weight	Massa totale	Poids total	Peso total	Gewicht	2000 Kg
Electro-hydraulic controls	Comandi elettro-idraulici	Commandes électro-hydrauliques	Mandos electro-hidráulicos	Elektro-hydraulische Steuerungen	

POWER SOURCES	MOTORIZZAZIONI	MOTORISATIONS	MOTORIZACIONES	STROMQUELLEN	
Petrol Engine	Motore benzina	Moteur essence	Motor gasolina	Benzinmotor	9.6 kW
Diesel Engine	Motore diesel	Moteur diesel	Motor diesel	Dieselmotor	7.3 kW
Electric motor	Motore elettrico	Moteur électrique	Motor eléctrico	Elektromotor	220V - 2.2 kW
Lithium battery RA15BA	Batteria al litio RA15BA	Batterie au lithium RA15BA	Batería de litio RA15BA	Lithiumbatterie RA15BA	48V - 100 Ah

STANDARD ACCESSORIES	ACCESSORI STANDARD	ACCESSOIRES STANDARD	ACCESORIOS ESTÁNDAR	STANDARDZUBEHÖRE
Hour counter	Contaore	Compteur des heures	Cuenta-horas	Stundenzählwerk
Air/water plug	Presa aria/acqua	Prise air/eau	Toma aire/agua	Anschluss Luft/Wasser
Electrical plug	Presa elettrica	Prise électrique	Toma eléctrica	Steckdose
Radiocontrol	Radiocomando	Radiocommande	Radiomando	Funksteuerung
Extending tracks	Cingoli allargabili	Chenilles élargissables	Orugas ensanchables	Verbreiterbare Raupenketten

OPTIONAL ACCESSORIES	ACCESSORI OPTIONAL	ACCESSOIRES OPTIONNELS	ACCESORIOS OPCIONALES	SONDERZUBEHÖRE
Emergency electric pump	Elettropompa di emergenza	Pompe électrique d'urgence	Bomba eléctrica de emergencia	Notfallelektropumpe
Self-leveling + inclinometer	Autolivellamento + inclinometro	Auto-nivellement + inclinomètre	Autonivelación + inclinómetro	Selbstnivellierung + Neigungsmessgerät
Non-marking tracks	Cingoli antitraccia	Chenilles non-marquantes	Orugas que no dejan huellas	Nicht-markierende Ketten
Special painting	Verniciatura speciale	Peinture spéciale	Pintura especial	Sonderlackierung
Working lamp on the basket	Faro di lavoro sul cesto	Lampe de travail sur le panier	Luz de trabajo en la cesta	Arbeitsscheinwerfer im Korb
Pads for stabilizers	Pedane per stabilizzatori	Plates pour stabilisateurs	Platos de apoyo para estabilizadores	Unterlegplatten für Abstützungen
EasyCom - Remote diagnostics	EasyCom - Diagnostica remota	EasyCom - Diagnostic à distance	EasyCom - Diagnóstico remoto	EasyCom - Ferndiagnose

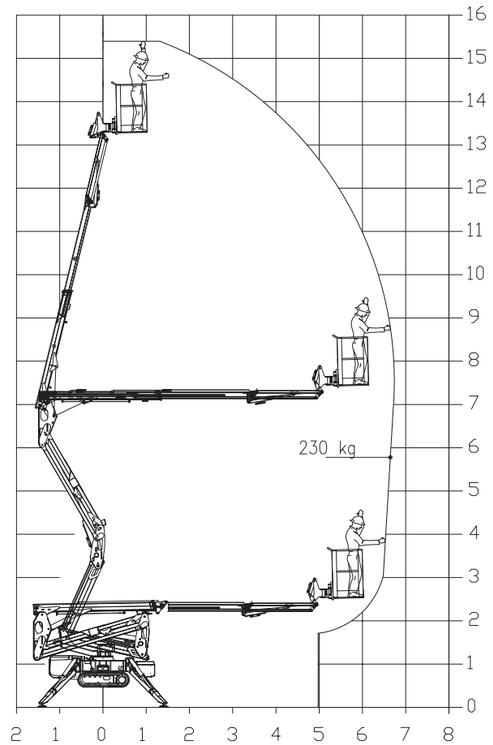

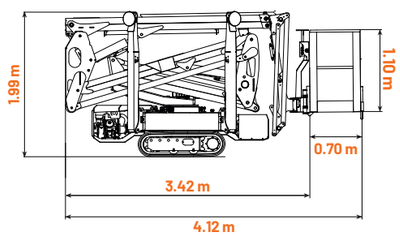

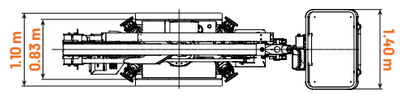

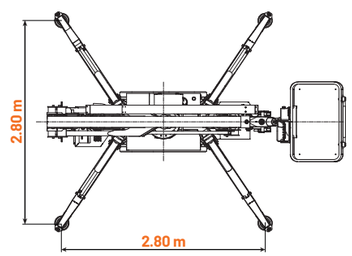

SPIDER
R160

SPIDER
R160BA

TECHNICAL DATA	DATI TECNICI	DONNÉES TECHNIQUES	DATOS TÉCNICOS	TECHNISCHE DATEN	
Max. working height	Altezza massima di lavoro	Hauteur max de travail	Altura max de trabajo	Max. Arbeitshöhe	15.60 m
Max. working outreach	Sbraccio massimo di lavoro	Déport max de travail	Alcance max de trabajo	Max. Arbeitsauslegung	7.50 m (120 Kg)
Up & over clearance	Scavalcamento	Hauteur d'articulation	Punto de articulación	Übergreifhöhe	4.50 m
Max load capacity	Portata massima	Portée max	Capacidad de carga	Max. Tragfähigkeit	200 Kg
Cage rotation	Rotazione cesto	Rotation panier	Rotación cesta	Korbdrehung	180°
Turret rotation	Rotazione torretta	Rotation tourelle	Rotación torreta	Drehturmrotation	320°
Gradeability	Pendenza superabile	Max pente admissible	Pendiente max	Max. Steigfähigkeit	30%
Total weight	Massa totale	Poids total	Peso total	Gewicht	2150 Kg
Hydraulic controls	Comandi idraulici	Commandes hydrauliques	Mandos hidráulicos	Hydraulische Steuerungen	

POWER SOURCES	MOTORIZZAZIONI	MOTORISATIONS	MOTORIZACIONES	STROMQUELLEN	
Petrol Engine	Motore benzina	Moteur essence	Motor gasolina	Benzinmotor	9.6 kW
Diesel Engine	Motore diesel	Moteur diesel	Motor diesel	Dieselmotor	7.3 kW
Electric motor	Motore elettrico	Moteur électrique	Motor eléctrico	Elektromotor	220V - 2.2 kW
Lithium battery R160BA	Batteria al litio R160BA	Batterie au lithium R160BA	Bateria de litio R160BA	Lithiumbatterie R160BA	48V - 100 Ah

STANDARD ACCESSORIES	ACCESSORI STANDARD	ACCESSOIRES STANDARD	ACCESORIOS ESTÁNDAR	STANDARDZUBEHÖRE
Hour counter	Contaore	Compteur des heures	Cuenta-horas	Stundenzählwerk
Air/water plug	Presa aria/acqua	Prise air/eau	Toma aire/agua	Anschluss Luft/Wasser
Electrical plug	Presa elettrica	Prise électrique	Toma eléctrica	Steckdose
Extending tracks	Cingoli allargabili	Chenilles élargissables	Orugas ensanchables	Verbreiterbare Raupenketten

OPTIONAL ACCESSORIES	ACCESSORI OPTIONAL	ACCESSOIRES OPTIONNELS	ACCESORIOS OPCIONALES	SONDERZUBEHÖRE
Emergency electric pump	Elettropompa di emergenza	Pompe électrique d'urgence	Bomba eléctrica de emergencia	Notfallelektropumpe
Cable control	Filocomando	Commande filaire	Mando a distancia	Fernsteuerung
Radiocontrol	Radiocomando	Radiocommande	Radiomando	Funksteuerung
Self-leveling + inclinometer	Autolivellamento + inclinometro	Auto-nivellement + inclinomètre	Autonivelación + inclinómetro	Selbstnivellierung + Neigungsmessgerät
Non-marking tracks	Cingoli antitraccia	Chenilles non-marquantes	Orugas que no dejan huellas	Nicht-markierende Ketten
Special painting	Verniciatura speciale	Peinture spéciale	Pintura especial	Sonderlackierung
Working lamp on the basket	Faro di lavoro sul cesto	Lampe de travail sur le panier	Luz de trabajo en la cesta	Arbeitsscheinwerfer im Korb
Pads for stabilizers	Pedane per stabilizzatori	Plates pour stabilisateurs	Platos de apoyo para estabilizadores	Unterlegplatten für Abstützungen
EasyCom - Remote diagnostics	EasyCom - Diagnostica remota	EasyCom - Diagnostic à distance	EasyCom - Diagnóstico remoto	EasyCom - Ferndiagnose

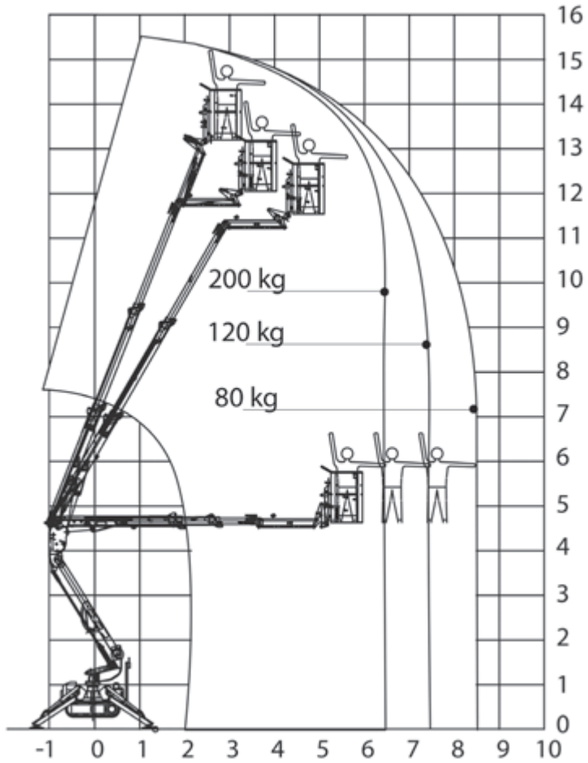

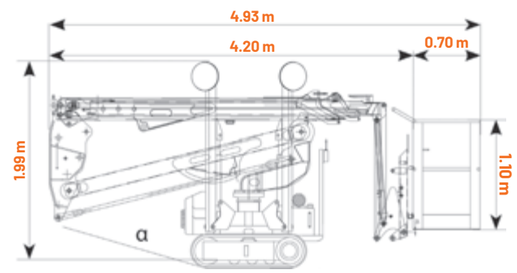

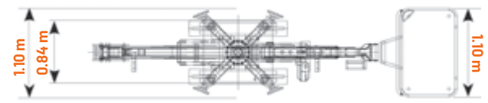

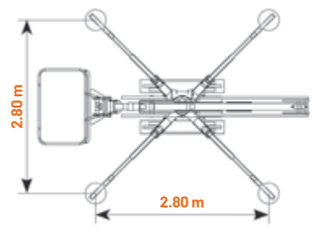

SPIDER
R180

SPIDER
R180BA

TECHNICAL DATA	DATI TECNICI	DONNÉES TECHNIQUES	DATOS TÉCNICOS	TECHNISCHE DATEN	
Max. working height	Altezza massima di lavoro	Hauteur max de travail	Altura max de trabajo	Max. Arbeitshöhe	17.60 m
Max. working outreach	Sbraccio massimo di lavoro	Déport max de travail	Alcance max de trabajo	Max. Arbeitsauslegung	8.50 m (120 Kg)
Up & over clearance	Scavalcamento	Hauteur d'articulation	Punto de articulación	Übergreifhöhe	5.30 m
Max load capacity	Portata massima	Portée max	Capacidad de carga	Max. Tragfähigkeit	200 Kg
Cage rotation	Rotazione cesto	Rotation panier	Rotación cesta	Korbdrehung	180°
Turret rotation	Rotazione torretta	Rotation tourelle	Rotación torreta	Drehturmrotation	320°
Gradeability	Pendenza superabile	Max pente admissible	Pendiente max	Max. Steigfähigkeit	30%
Total weight	Massa totale	Poids total	Peso total	Gewicht	2330 Kg
Hydraulic controls	Comandi idraulici	Commandes hydrauliques	Mandos hidráulicos	Hydraulische Steuerungen	

POWER SOURCES	MOTORIZZAZIONI	MOTORISATIONS	MOTORIZACIONES	STROMQUELLEN	
Petrol Engine	Motore benzina	Moteur essence	Motor gasolina	Benzinmotor	9.6 kW
Diesel Engine	Motore diesel	Moteur diesel	Motor diesel	Dieselmotor	7.3 kW
Electric motor	Motore elettrico	Moteur électrique	Motor eléctrico	Elektromotor	220V - 2.2 kW
Lithium battery R180BA	Batteria al litio R180BA	Batterie au lithium R180BA	Batería de litio R180BA	Lithiumbatterie R180BA	48V - 100 Ah

STANDARD ACCESSORIES	ACCESSORI STANDARD	ACCESSOIRES STANDARD	ACCESORIOS ESTÁNDAR	STANDARDZUBEHÖRE
Hour counter	Contaore	Compteur des heures	Cuenta-horas	Stundenzählwerk
Air/water plug	Presa aria/acqua	Prise air/eau	Toma aire/agua	Anschluss Luft/Wasser
Electrical plug	Presa elettrica	Prise électrique	Toma eléctrica	Steckdose
Extending tracks	Cingoli allargabili	Chenilles élargissables	Orugas ensanchables	Verbreiterbare Raupenketten

OPTIONAL ACCESSORIES	ACCESSORI OPTIONAL	ACCESSOIRES OPTIONNELS	ACCESORIOS OPCIONALES	SONDERZUBEHÖRE
Emergency electric pump	Elettropompa di emergenza	Pompe électrique d'urgence	Bomba eléctrica de emergencia	Notfallelektropumpe
Cable control	Filocomando	Commande filaire	Mando a distancia	Fernsteuerung
Radiocontrol	Radiocomando	Radiocommande	Radiomando	Funksteuerung
Self-leveling + inclinometer	Autolivellamento + inclinometro	Auto-nivellement + inclinomètre	Autonivelación + inclinómetro	Selbstnivellierung + Neigungsmessgerät
Non-marking tracks	Cingoli antitraccia	Chenilles non-marquantes	Orugas que no dejan huellas	Nicht-markierende Ketten
Special painting	Verniciatura speciale	Peinture spéciale	Pintura especial	Sonderlackierung
Working lamp on the basket	Faro di lavoro sul cesto	Lampe de travail sur le panier	Luz de trabajo en la cesta	Arbeitsscheinwerfer im Korb
Pads for stabilizers	Pedane per stabilizzatori	Plates pour stabilisateurs	Platos de apoyo para estabilizadores	Unterlegplatten für Abstützungen
EasyCom - Remote diagnostics	EasyCom - Diagnostica remota	EasyCom - Diagnostic à distance	EasyCom - Diagnóstico remoto	EasyCom - Ferndiagnose

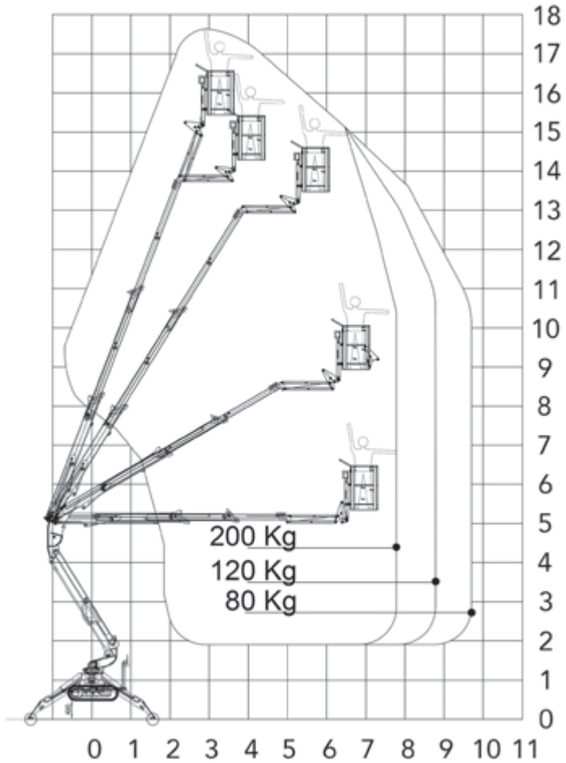

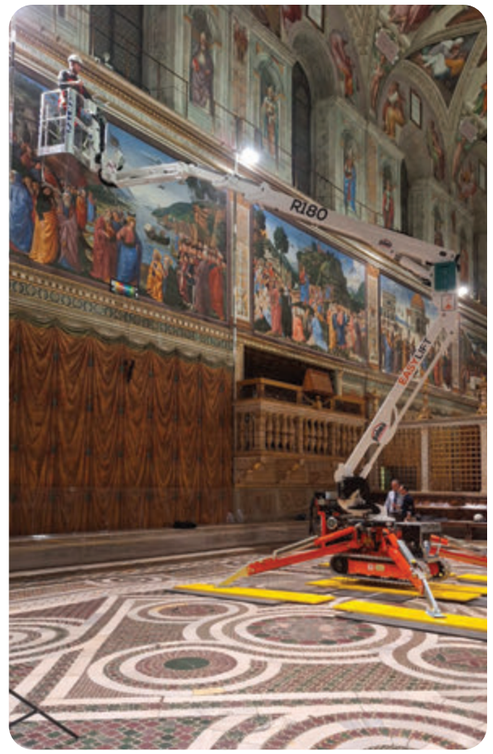

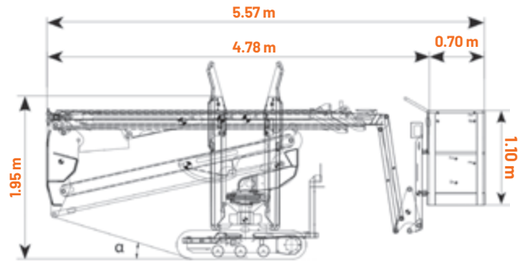

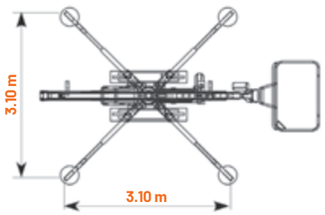

SPIDER
RA21

SPIDER
RA21BA

SPIDER
RA21HY

TECHNICAL DATA	DATI TECNICI	DONNÉES TECHNIQUES	DATOS TÉCNICOS	TECHNISCHE DATEN	
Max. working height	Altezza massima di lavoro	Hauteur max de travail	Altura max de trabajo	Max. Arbeitshöhe	20.40 m
Max. working outreach	Sbraccio massimo di lavoro	Déport max de travail	Alcance max de trabajo	Max. Arbeitsauslegung	9.80m (230 Kg)
Up & over clearance	Scavalcamento	Hauteur d'articulation	Punto de articulación	Übergreifhöhe	9.30 m
Max load capacity	Portata massima	Portée max	Capacidad de carga	Max. Tragfähigkeit	230 Kg
Cage rotation	Rotazione cesto	Rotation panier	Rotación cesta	Korbdrehung	160°
Turret rotation	Rotazione torretta	Rotation tourelle	Rotación torreta	Drehturmrotation	360°
Gradeability	Pendenza superabile	Max pente admissible	Pendiente max	Max. Steigfähigkeit	30%
Total weight	Massa totale	Poids total	Peso total	Gewicht	2850 Kg
Electro-hydraulic controls	Comandi elettro-idraulici	Commandes électro-hydrauliques	Mandos electro-hidráulicos	Elektro-hydraulische Steuerungen	

POWER SOURCES	MOTORIZZAZIONI	MOTORISATIONS	MOTORIZACIONES	STROMQUELLEN	
Diesel Engine	Motore diesel	Moteur diesel	Motor diesel	Dieselmotor	12.5 kW
Electric motor	Motore elettrico	Moteur électrique	Motor eléctrico	Elektromotor	220V - 2.2 kW
Lithium battery RA21BA	Batteria al litio RA21BA	Batterie au lithium RA21BA	Batería de litio RA21BA	Lithiumbatterie RA21BA	48V - 200 Ah
Lithium battery RA21HY	Batteria al litio RA21HY	Batterie au lithium RA21HY	Batería de litio RA21HY	Lithiumbatterie RA21HY	48V - 100 Ah

STANDARD ACCESSORIES	ACCESSORI STANDARD	ACCESSOIRES STANDARD	ACCESORIOS ESTÁNDAR	STANDARDZUBEHÖRE
Hour counter	Contaore	Compteur des heures	Cuenta-horas	Stundenzählwerk
Air/water plug	Presa aria/acqua	Prise air/eau	Toma aire/agua	Anschluss Luft/Wasser
Electrical plug	Presa elettrica	Prise électrique	Toma eléctrica	Steckdose
Radiocontrol	Radiocomando	Radiocommande	Radiomando	Funksteuerung
Extending tracks	Cingoli allargabili	Chenilles élargissables	Orugas ensanchables	Verbreiterbare Raupenketten

OPTIONAL ACCESSORIES	ACCESSORI OPTIONAL	ACCESSOIRES OPTIONNELS	ACCESORIOS OPCIONALES	SONDERZUBEHÖRE
Emergency electric pump	Elettropompa di emergenza	Pompe électrique d'urgence	Bomba eléctrica de emergencia	Notfallelektropumpe
Self-leveling + inclinometer	Autolivellamento + inclinometro	Auto-nivellement + inclinomètre	Autonivelación + inclinómetro	Selbstnivellierung + Neigungsmessgerät
Non-marking tracks	Cingoli antitraccia	Chenilles non-marquantes	Orugas que no dejan huellas	Nicht-markierende Ketten
Special painting	Verniciatura speciale	Peinture spéciale	Pintura especial	Sonderlackierung
Fiberglass basket	Cesto in vetroresina	Panier en fibre de verre	Cesta en fibra de vidrio	Korb aus Glasfaser
Working lamp on the basket	Faro di lavoro sul cesto	Lampe de travail sur le panier	Luz de trabajo en la cesta	Arbeitsscheinwerfer im Korb
Pads for stabilizers	Pedane per stabilizzatori	Plates pour stabilisateurs	Platos de apoyo para estabilizadores	Unterlegplatten für Abstützungen
Winch (230 kg)	Argano (230 kg)	Treuil (230 kg)	Cabrestante (230 kg)	Winde (230 kg)
EasyCom - Remote diagnostics	EasyCom - Diagnostica remota	EasyCom - Diagnostic à distance	EasyCom - Diagnóstico remoto	EasyCom - Ferndiagnose
Anticollision device	Dispositivo anticollisione	Dispositif anti-collision	Dispositivo anticolision	Kollisionsschutzanlage

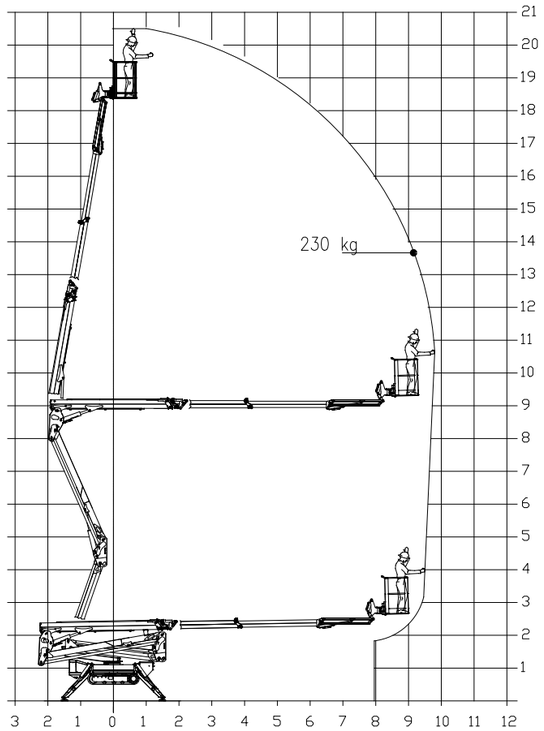

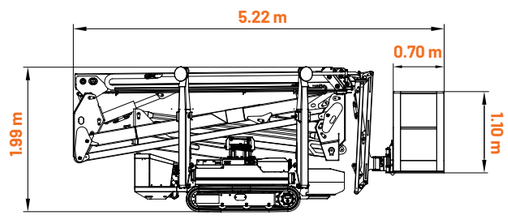

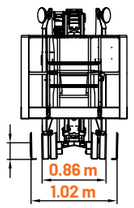

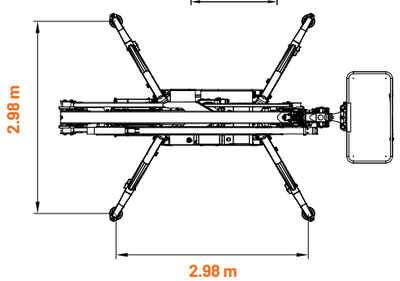

SPIDER
RA24

SPIDER
RA24BA

SPIDER
RA24HY

TECHNICAL DATA	DATI TECNICI	DONNÉES TECHNIQUES	DATOS TÉCNICOS	TECHNISCHE DATEN	
Max. working height	Altezza massima di lavoro	Hauteur max de travail	Altura max de trabajo	Max. Arbeitshöhe	23.50 m
Max. working outreach	Sbraccio massimo di lavoro	Déport max de travail	Alcance max de trabajo	Max. Arbeitsauslegung	12.00 m (230 Kg)
Up & over clearance	Scavalcamento	Hauteur d'articulation	Punto de articulación	Übergreifhöhe	11.00 m
Max load capacity	Portata massima	Portée max	Capacidad de carga	Max. Tragfähigkeit	230 Kg
Cage rotation	Rotazione cesto	Rotation panier	Rotación cesta	Korbdrehung	160°
Turret rotation	Rotazione torretta	Rotation tourelle	Rotación torreta	Drehturmrotation	440°
Gradeability	Pendenza superabile	Max pente admissible	Pendiente max	Max. Steigfähigkeit	30%
Total weight	Massa totale	Poids total	Peso total	Gewicht	3250 Kg
Electro-hydraulic controls	Comandi elettro-idraulici	Commandes électro-hydrauliques	Mandos electro-hidráulicos	Elektro-hydraulische Steuerungen	

POWER SOURCES	MOTORIZZAZIONI	MOTORISATIONS	MOTORIZACIONES	STROMQUELLEN	
Diesel Engine	Motore diesel	Moteur diesel	Motor diesel	Dieselmotor	12.5 kW
Electric motor	Motore elettrico	Moteur électrique	Motor eléctrico	Elektromotor	220V - 2.2 kW
Lithium battery RA24BA	Batteria al litio RA24BA	Batterie au lithium RA24BA	Batería de litio RA24BA	Lithiumbatterie RA24BA	48V - 200 Ah
Lithium battery RA24HY	Batteria al litio RA24HY	Batterie au lithium RA24HY	Batería de litio RA24HY	Lithiumbatterie RA24HY	48V - 100 Ah

STANDARD ACCESSORIES	ACCESSORI STANDARD	ACCESSOIRES STANDARD	ACCESORIOS ESTÁNDAR	STANDARDZUBEHÖRE
Hour counter	Contaore	Compteur des heures	Cuenta-horas	Stundenzählwerk
Air/water plug	Presa aria/acqua	Prise air/eau	Toma aire/agua	Anschluss Luft/Wasser
Electrical plug	Presa elettrica	Prise électrique	Toma eléctrica	Steckdose
Radiocontrol	Radiocomando	Radiocommande	Radiomando	Funksteuerung
Extending tracks	Cingoli allargabili	Chenilles élargissables	Orugas ensanchables	Verbreiterbare Raupenketten

OPTIONAL ACCESSORIES	ACCESSORI OPTIONAL	ACCESSOIRES OPTIONNELS	ACCESORIOS OPCIONALES	SONDERZUBEHÖRE
Emergency electric pump	Elettropompa di emergenza	Pompe électrique d'urgence	Bomba eléctrica de emergencia	Notfallelektropumpe
Self-leveling + inclinometer	Autolivellamento + inclinometro	Auto-nivellement + inclinomètre	Autonivelación + inclinómetro	Selbstnivellierung + Neigungsmessgerät
Non-marking tracks	Cingoli antitraccia	Chenilles non-marquantes	Orugas que no dejan huellas	Nicht-markierende Ketten
Special painting	Verniciatura speciale	Peinture spéciale	Pintura especial	Sonderlackierung
Fiberglass basket	Cesto in vetroresina	Panier en fibre de verre	Cesta en fibra de vidrio	Korb aus Glasfaser
Working lamp on the basket	Faro di lavoro sul cesto	Lampe de travail sur le panier	Luz de trabajo en la cesta	Arbeitsscheinwerfer im Korb
Pads for stabilizers	Pedane per stabilizzatori	Plates pour stabilisateurs	Platos de apoyo para estabilizadores	Unterlegplatten für Abstützungen
Home function	Home function	Fonction Home	Función Home	Home-Funktion
Winch (230 kg)	Argano (230 kg)	Treuil (230 kg)	Cabrestante (230 kg)	Winde (230 kg)
EasyCom - Remote diagnostics	EasyCom - Diagnostica remota	EasyCom - Diagnostic à distance	EasyCom - Diagnóstico remoto	EasyCom - Ferndiagnose
Anticollision device	Dispositivo anticollisione	Dispositif anti-collision	Dispositivo anticolision	Kollisionsschutzanlage

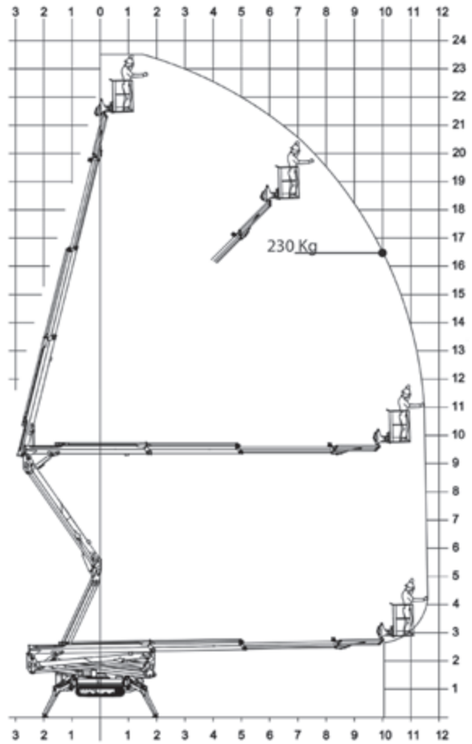

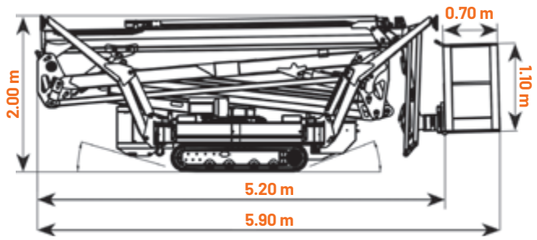

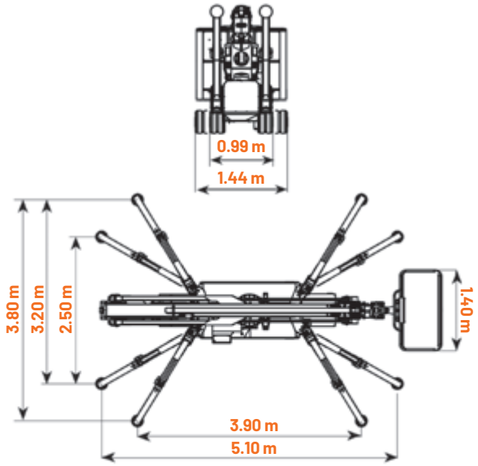

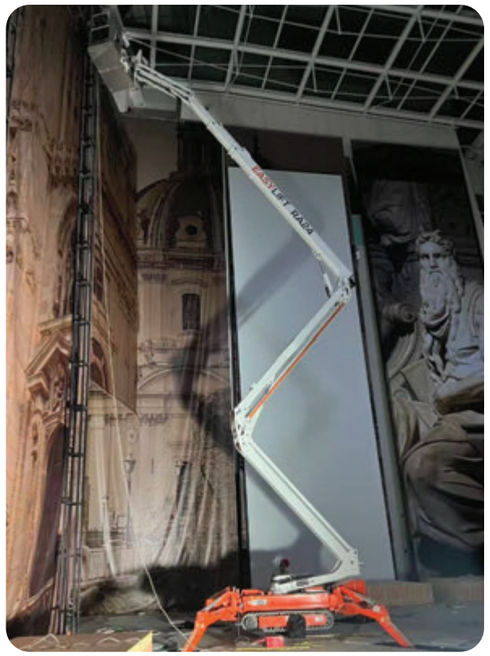

SPIDER
RA26

SPIDER
RA26BA

SPIDER
RA26HY

TECHNICAL DATA	DATI TECNICI	DONNÉES TECHNIQUES	DATOS TÉCNICOS	TECHNISCHE DATEN	
Max. working height	Altezza massima di lavoro	Hauteur max de travail	Altura max de trabajo	Max. Arbeitshöhe	26.00 m
Max. working outreach	Sbraccio massimo di lavoro	Déport max de travail	Alcance max de trabajo	Max. Arbeitsauslegung	14.50 m (120 Kg)
Up & over clearance	Scavalcamento	Hauteur d'articulation	Punto de articulación	Übergreifhöhe	11.00 m
Max load capacity	Portata massima	Portée max	Capacidad de carga	Max. Tragfähigkeit	230 Kg
Cage rotation	Rotazione cesto	Rotation panier	Rotación cesta	Korbdrehung	180°
Turret rotation	Rotazione torretta	Rotation tourelle	Rotación torreta	Drehturmrotation	440°
Gradeability	Pendenza superabile	Max pente admissible	Pendiente max	Max. Steigfähigkeit	30%
Total weight	Massa totale	Poids total	Peso total	Gewicht	3800 Kg
Electro-hydraulic controls	Comandi elettro-idraulici	Commandes électro-hydrauliques	Mandos electro-hidráulicos	Elektro-hydraulische Steuerungen	

POWER SOURCES	MOTORIZZAZIONI	MOTORISATIONS	MOTORIZACIONES	STROMQUELLEN	
Diesel Engine	Motore diesel	Moteur diesel	Motor diesel	Dieselmotor	18.5 kW
Electric motor	Motore elettrico	Moteur électrique	Motor eléctrico	Elektromotor	220V - 3.0 kW
Lithium battery RA26BA	Batteria al litio RA26BA	Batterie au lithium RA26BA	Batería de litio RA26BA	Lithiumbatterie RA26BA	48V - 200 Ah
Lithium battery RA26HY	Batteria al litio RA26HY	Batterie au lithium RA26HY	Batería de litio RA26HY	Lithiumbatterie RA26HY	48V - 200 Ah

STANDARD ACCESSORIES	ACCESSORI STANDARD	ACCESSOIRES STANDARD	ACCESORIOS ESTÁNDAR	STANDARDZUBEHÖRE
Hour counter	Contaore	Compteur des heures	Cuenta-horas	Stundenzählwerk
Air/water plug	Presa aria/acqua	Prise air/eau	Toma aire/agua	Anschluss Luft/Wasser
Electrical plug	Presa elettrica	Prise électrique	Toma eléctrica	Steckdose
Radiocontrol	Radiocomando	Radiocommande	Radiomando	Funksteuerung
Basket controls	Comandi cesto	Commande panier	Mandos cesta	Korbsteuerungen
Extending tracks	Cingoli allargabili	Chenilles élargissables	Orugas ensanchables	Verbreiterbare Raupenketten
Emergency electric pump	Elettropompa di emergenza	Pompe électrique d'urgence	Bomba eléctrica de emergencia	Notfallelektropumpe

OPTIONAL ACCESSORIES	ACCESSORI OPTIONAL	ACCESSOIRES OPTIONNELS	ACCESORIOS OPCIONALES	SONDERZUBEHÖRE
Self-leveling + inclinometer	Autolivellamento + inclinometro	Auto-nivellement + inclinomètre	Autonivelación + inclinómetro	Selbstnivellierung + Neigungsmessgerät
Non-marking tracks	Cingoli antitraccia	Chenilles non-marquantes	Orugas que no dejan huellas	Nicht-markierende Ketten
Special painting	Verniciatura speciale	Peinture spéciale	Pintura especial	Sonderlackierung
Interphone	Interfono	Interphone	Intercomunicador	Sprechanlage
Fiberglass basket	Cesto in vetroresina	Panier en fibre de verre	Cesta en fibra de vidrio	Korb aus Glasfaser
Working lamp on the basket	Faro di lavoro sul cesto	Lampe de travail sur le panier	Luz de trabajo en la cesta	Arbeitsscheinwerfer im Korb
Pads for stabilizers	Pedane per stabilizzatori	Plates pour stabilisateurs	Platos de apoyo para estabilizadores	Unterlegplatten für Abstützungen
Home function	Home function	Fonction Home	Función Home	Home-Funktion
Winch (230 kg)	Argano (230 kg)	Treuil (230 kg)	Cabrestante (230 kg)	Winde (230 kg)
EasyCom - Remote diagnostics	EasyCom - Diagnostica remota	EasyCom - Diagnostic à distance	EasyCom - Diagnóstico remoto	EasyCom - Ferndiagnose
Anticollision device	Dispositivo anticollisione	Dispositif anti-collision	Dispositivo anticolision	Kollisionsschutzanlage

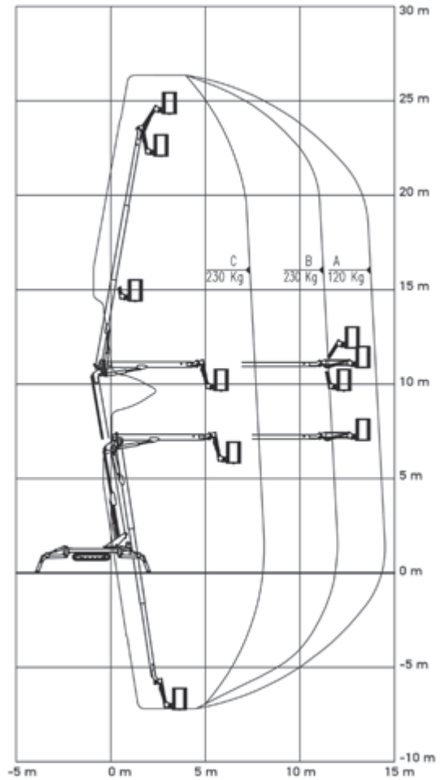

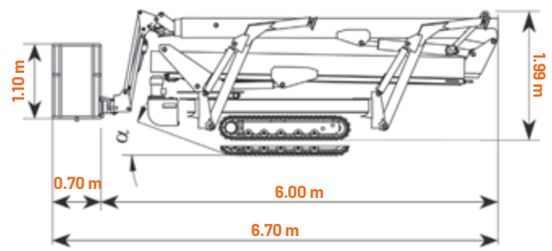

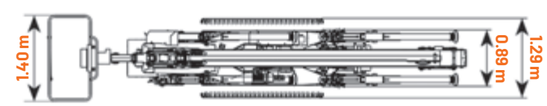

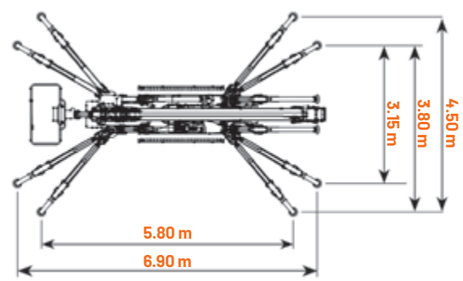

SPIDER
RA31

SPIDER
RA31BA

SPIDER
RA31HY

TECHNICAL DATA	DATI TECNICI	DONNÉES TECHNIQUES	DATOS TÉCNICOS	TECHNISCHE DATEN	
Max. working height	Altezza massima di lavoro	Hauteur max de travail	Altura max de trabajo	Max. Arbeitshöhe	30.20 m
Max. working outreach	Sbraccio massimo di lavoro	Déport max de travail	Alcance max de trabajo	Max. Arbeitsauslegung	14.50 m (120 Kg)
Up & over clearance	Scavalcamento	Hauteur d'articulation	Punto de articulación	Übergreifhöhe	15.00 m
Max load capacity	Portata massima	Portée max	Capacidad de carga	Max. Tragfähigkeit	230 Kg
Cage rotation	Rotazione cesto	Rotation panier	Rotación cesta	Korbdrehung	180°
Turret rotation	Rotazione torretta	Rotation tourelle	Rotación torreta	Drehturmrotation	440°
Gradeability	Pendenza superabile	Max pente admissible	Pendiente max	Max. Steigfähigkeit	30%
Total weight	Massa totale	Poids total	Peso total	Gewicht	4100 Kg
Electro-hydraulic controls	Comandi elettro-idraulici	Commandes électro-hydrauliques	Mandos electro-hidráulicos	Elektro-hydraulische Steuerungen	

POWER SOURCES	MOTORIZZAZIONI	MOTORISATIONS	MOTORIZACIONES	STROMQUELLEN	
Diesel Engine	Motore diesel	Moteur diesel	Motor diesel	Dieselmotor	18.5 kW
Electric motor	Motore elettrico	Moteur électrique	Motor eléctrico	Elektromotor	220V - 3.0 kW
Lithium battery RA31BA	Batteria al litio RA31BA	Batterie au lithium RA31BA	Batería de litio RA31BA	Lithiumbatterie RA31BA	48V - 200 Ah
Lithium battery RA31HY	Batteria al litio RA31HY	Batterie au lithium RA31HY	Batería de litio RA31HY	Lithiumbatterie RA31HY	48V - 200 Ah

STANDARD ACCESSORIES	ACCESSORI STANDARD	ACCESSOIRES STANDARD	ACCESORIOS ESTÁNDAR	STANDARDZUBEHÖRE
Hour counter	Contaore	Compteur des heures	Cuenta-horas	Stundenzählwerk
Air/water plug	Presa aria/acqua	Prise air/eau	Toma aire/agua	Anschluss Luft/Wasser
Electrical plug	Presa elettrica	Prise électrique	Toma eléctrica	Steckdose
Radiocontrol	Radiocomando	Radiocommande	Radiomando	Funksteuerung
Basket controls	Comandi cesto	Commande panier	Mandos cesta	Korbsteuerungen
Extending tracks	Cingoli allargabili	Chenilles élargissables	Orugas ensanchables	Verbreiterbare Raupenketten
Emergency electric pump	Elettropompa di emergenza	Pompe électrique d'urgence	Bomba eléctrica de emergencia	Notfallelektropumpe

OPTIONAL ACCESSORIES	ACCESSORI OPTIONAL	ACCESSOIRES OPTIONNELS	ACCESORIOS OPCIONALES	SONDERZUBEHÖRE
Self-leveling + inclinometer	Autolivellamento + inclinometro	Auto-nivellement + inclinomètre	Autonivelación + inclinómetro	Selbstnivellierung + Neigungsmessgerät
Non-marking tracks	Cingoli antitraccia	Chenilles non-marquantes	Orugas que no dejan huellas	Nicht-markierende Ketten
Special painting	Verniciatura speciale	Peinture spéciale	Pintura especial	Sonderlackierung
Interphone	Interfono	Interphone	Intercomunicador	Sprechanlage
Fiberglass basket	Cesto in vetroresina	Panier en fibre de verre	Cesta en fibra de vidrio	Korb aus Glasfaser
Working lamp on the basket	Faro di lavoro sul cesto	Lampe de travail sur le panier	Luz de trabajo en la cesta	Arbeitsscheinwerfer im Korb
Pads for stabilizers	Pedane per stabilizzatori	Plates pour stabilisateurs	Platos de apoyo para estabilizadores	Unterlegplatten für Abstützungen
Home function	Home function	Fonction Home	Función Home	Home-Funktion
Basket capacity 300 kg	Capacità cesto 300 kg	Capacité panier 300 kg	Capacidad cesta 300 kg	Korblast 300 Kg
Winch (230 kg)	Argano (230 kg)	Treuil (230 kg)	Cabrestante (230 kg)	Winde (230 kg)
EasyCom - Remote diagnostics	EasyCom - Diagnostica remota	EasyCom - Diagnostic à distance	EasyCom - Diagnóstico remoto	EasyCom - Ferndiagnose
Anticollision device	Dispositivo anticollisione	Dispositif anti-collision	Dispositivo anticolision	Kollisionsschutzanlage

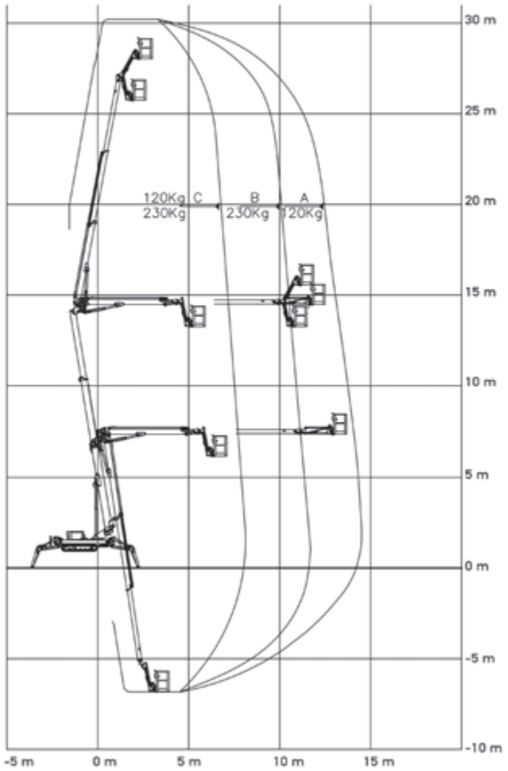

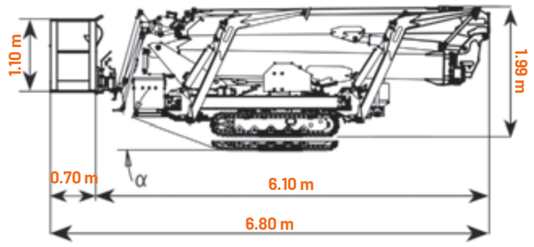

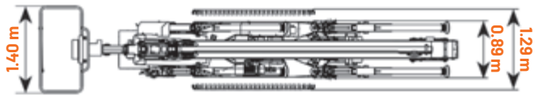

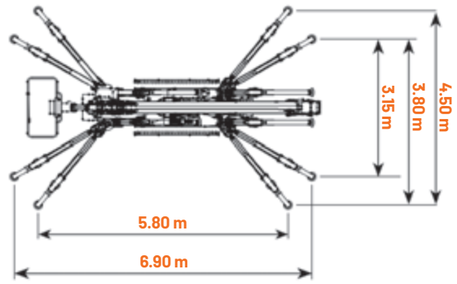

SPIDER
R300

SPIDER
R300BA

SPIDER
R300HY

TECHNICAL DATA	DATI TECNICI	DONNÉES TECHNIQUES	DATOS TÉCNICOS	TECHNISCHE DATEN	
Max. working height	Altezza massima di lavoro	Hauteur max de travail	Altura max de trabajo	Max. Arbeitshöhe	30.50 m
Max. working outreach	Sbraccio massimo di lavoro	Déport max de travail	Alcance max de trabajo	Max. Arbeitsauslegung	14.50 m (120 Kg)
Up & over clearance	Scavalcamento	Hauteur d'articulation	Punto de articulación	Übergreifhöhe	-
Max load capacity	Portata massima	Portée max	Capacidad de carga	Max. Tragfähigkeit	230 Kg
Cage rotation	Rotazione cesto	Rotation panier	Rotación cesta	Korbdrehung	180°
Turret rotation	Rotazione torretta	Rotation tourelle	Rotación torreta	Drehturmrotation	440°
Gradeability	Pendenza superabile	Max pente admissible	Pendiente max	Max. Steigfähigkeit	30%
Total weight	Massa totale	Poids total	Peso total	Gewicht	6000 Kg
Electro-hydraulic controls	Comandi elettro-idraulici	Commandes électro-hydrauliques	Mandos electro-hidráulicos	Elektro-hydraulische Steuerungen	

POWER SOURCES	MOTORIZZAZIONI	MOTORISATIONS	MOTORIZACIONES	STROMQUELLEN	
Diesel Engine	Motore diesel	Moteur diesel	Motor diesel	Dieselmotor	28 kW
Electric motor	Motore elettrico	Moteur électrique	Motor eléctrico	Elektromotor	220V - 3.0 kW
Lithium battery R300BA	Batteria al litio R300BA	Batterie au lithium R300BA	Batería de litio R300BA	Lithiumbatterie R300BA	51.2V - 300 Ah
Lithium battery R300HY	Batteria al litio R300HY	Batterie au lithium R300HY	Batería de litio R300HY	Lithiumbatterie R300HY	48V - 200 Ah

STANDARD ACCESSORIES	ACCESSORI STANDARD	ACCESSOIRES STANDARD	ACCESORIOS ESTÁNDAR	STANDARDZUBEHÖRE
Hour counter	Contaore	Compteur des heures	Cuenta-horas	Stundenzählwerk
Electrical plug	Presa elettrica	Prise électrique	Toma eléctrica	Steckdose
Radiocontrol	Radiocomando	Radiocommande	Radiomando	Funksteuerung
Basket controls	Comandi cesto	Commande panier	Mandos cesta	Korbsteuerungen

OPTIONAL ACCESSORIES	ACCESSORI OPTIONAL	ACCESSOIRES OPTIONNELS	ACCESORIOS OPCIONALES	SONDERZUBEHÖRE
Air/water plug	Presa aria/acqua	Prise air/eau	Toma aire/agua	Anschluss Luft/Wasser
Emergency electric pump	Elettropompa di emergenza	Pompe électrique d'urgence	Bomba eléctrica de emergencia	Notfallelektropumpe
Self-leveling + inclinometer	Autolivellamento + inclinometro	Auto-nivellement + inclinomètre	Autonivelación + inclinómetro	Selbstnivellierung + Neigungsmessgerät
Electric motor 380 V	Motore elettrico 380 V	Moteur électrique 380 V	Motor eléctrico 380 V	Elektromotor 380 V
Non-marking tracks	Cingoli antitraccia	Chenilles non-marquantes	Orugas que no dejan huellas	Nicht-markierende Ketten
Special painting	Verniciatura speciale	Peinture spéciale	Pintura especial	Sonderlackierung
Interphone	Interfono	Interphone	Intercomunicador	Sprechanlage
Working lamp on the basket	Faro di lavoro sul cesto	Lampe de travail sur le panier	Luz de trabajo en la cesta	Arbeitsscheinwerfer im Korb
Pads for stabilizers	Pedane per stabilizzatori	Plates pour stabilisateurs	Platos de apoyo para estabilizadores	Unterlegplatten für Abstützungen
Basket capacity 300 kg	Capacità cesto 300 kg	Capacité panier 300 kg	Capacidad cesta 300 kg	Korblast 300 Kg
Winch (500 kg)	Argano (500 kg)	Treuil (500 kg)	Cabrestante (500 kg)	Winde (500 kg)
Anticollision device	Dispositivo anticollisione	Dispositif anti-collision	Dispositivo anticolision	Kollisionsschutzanlage
Home function	Home function	Fonction Home	Función Home	Home-Funktion

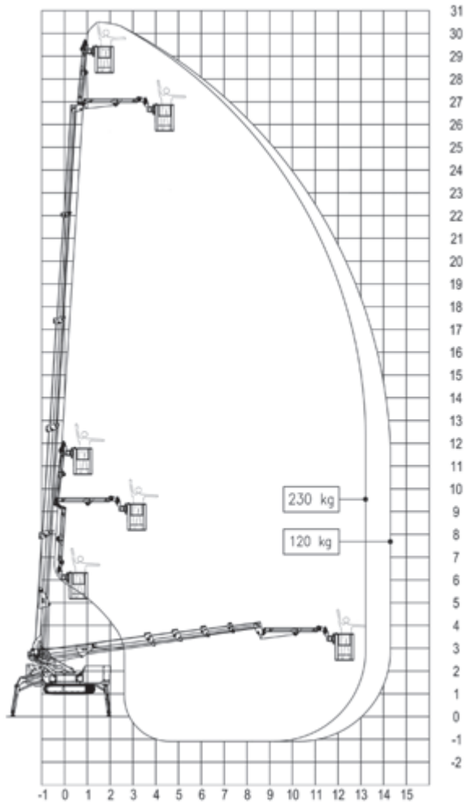

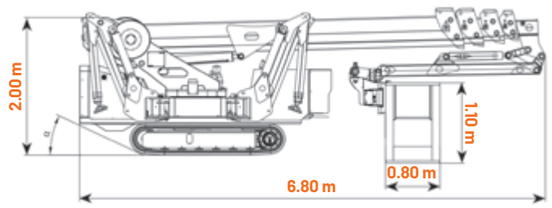

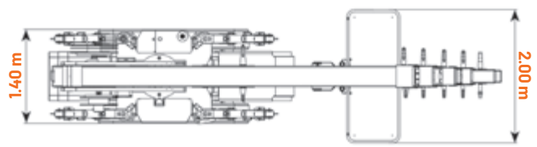

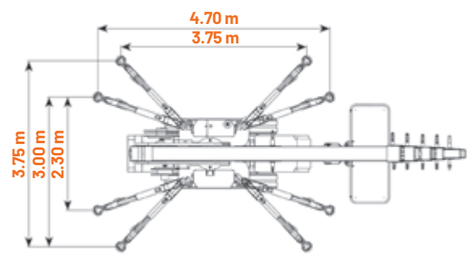

SPIDER
R360

SPIDER
R360BA

SPIDER
R360HY

TECHNICAL DATA	DATI TECNICI	DONNÉES TECHNIQUES	DATOS TÉCNICOS	TECHNISCHE DATEN	
Max. working height	Altezza massima di lavoro	Hauteur max de travail	Altura max de trabajo	Max. Arbeitshöhe	35.40 m
Max. working outreach	Sbraccio massimo di lavoro	Déport max de travail	Alcance max de trabajo	Max. Arbeitsauslegung	15.50 m (120 Kg)
Up & over clearance	Scavalcamento	Hauteur d'articulation	Punto de articulación	Übergreifhöhe	-
Max load capacity	Portata massima	Portée max	Capacidad de carga	Max. Tragfähigkeit	230 Kg
Cage rotation	Rotazione cesto	Rotation panier	Rotación cesta	Korbdrehung	180°
Turret rotation	Rotazione torretta	Rotation tourelle	Rotación torreta	Drehturmrotation	440°
Gradeability	Pendenza superabile	Max pente admissible	Pendiente max	Max. Steigfähigkeit	30%
Total weight	Massa totale	Poids total	Peso total	Gewicht	7000 Kg
Electro-hydraulic controls	Comandi elettro-idraulici	Commandes électro-hydrauliques	Mandos electro-hidráulicos	Elektro-hydraulische Steuerungen	

POWER SOURCES	MOTORIZZAZIONI	MOTORISATIONS	MOTORIZACIONES	STROMQUELLEN	
Diesel Engine	Motore diesel	Moteur diesel	Motor diesel	Dieselmotor	28 kW
Electric motor	Motore elettrico	Moteur électrique	Motor eléctrico	Elektromotor	380V - 7.5 kW
Lithium battery R360BA	Batteria al litio R360BA	Batterie au lithium R360BA	Batería de litio R360BA	Lithiumbatterie R360BA	51.2V - 300 Ah
Lithium battery R360HY	Batteria al litio R360HY	Batterie au lithium R360HY	Batería de litio R360HY	Lithiumbatterie R360HY	48V - 200 Ah

STANDARD ACCESSORIES	ACCESSORI STANDARD	ACCESSOIRES STANDARD	ACCESORIOS ESTÁNDAR	STANDARDZUBEHÖRE
Hour counter	Contaore	Compteur des heures	Cuenta-horas	Stundenzählwerk
Electrical plug	Presa elettrica	Prise électrique	Toma eléctrica	Steckdose
Radiocontrol	Radiocomando	Radiocommande	Radiomando	Funksteuerung
Basket controls	Comandi cesto	Commande panier	Mandos cesta	Korbsteuerungen
Emergency electric pump	Elettropompa di emergenza	Pompe électrique d'urgence	Bomba eléctrica de emergencia	Notfallelektropumpe

OPTIONAL ACCESSORIES	ACCESSORI OPTIONAL	ACCESSOIRES OPTIONNELS	ACCESORIOS OPCIONALES	SONDERZUBEHÖRE
Air/water plug	Presa aria/acqua	Prise air/eau	Toma aire/agua	Anschluss Luft/Wasser
Self-leveling + inclinometer	Autolivellamento + inclinometro	Auto-nivellement + inclinomètre	Autonivelación + inclinómetro	Selbstnivellierung + Neigungsmessgerät
Non-marking tracks	Cingoli antitraccia	Chenilles non-marquantes	Orugas que no dejan huellas	Nicht-markierende Ketten
Special painting	Verniciatura speciale	Peinture spéciale	Pintura especial	Sonderlackierung
Interphone	Interfono	Interphone	Intercomunicador	Sprechanlage
Working lamp on the basket	Faro di lavoro sul cesto	Lampe de travail sur le panier	Luz de trabajo en la cesta	Arbeitsscheinwerfer im Korb
Pads for stabilizers	Pedane per stabilizzatori	Plates pour stabilisateurs	Platos de apoyo para estabilizadores	Unterlegplatten für Abstützungen
Basket capacity 300 kg	Capacità cesto 300 kg	Capacité panier 300 kg	Capacidad cesta 300 kg	Korblast 300 Kg
Winch (500 kg)	Argano (500 kg)	Treuil (500 kg)	Cabrestante (500 kg)	Winde (500 kg)
Anticollision device	Dispositivo anticollisione	Dispositif anti-collision	Dispositivo anticolision	Kollisionsschutzanlage
Home function	Home function	Fonction Home	Función Home	Home-Funktion

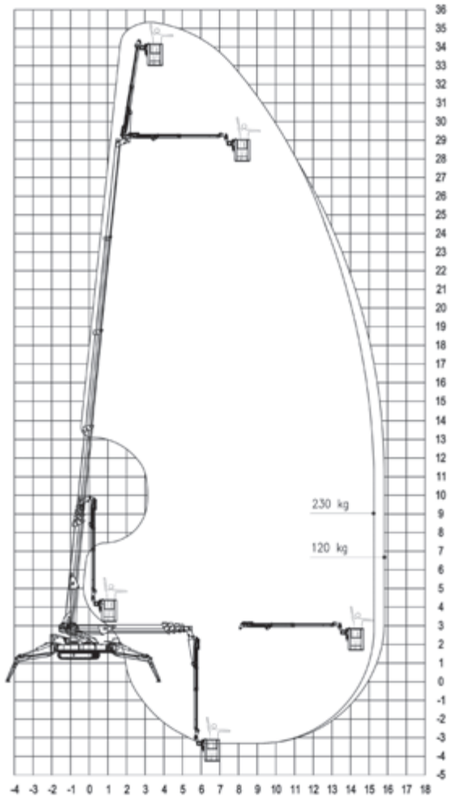

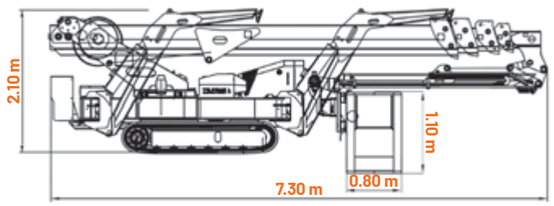

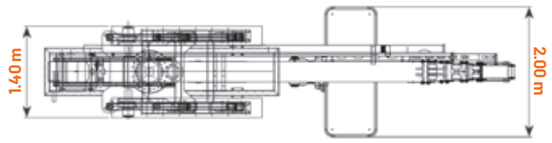

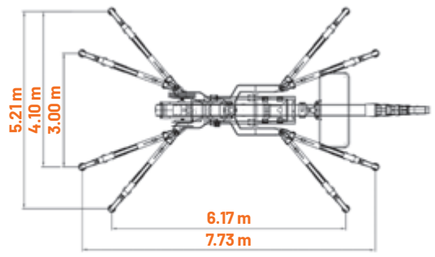

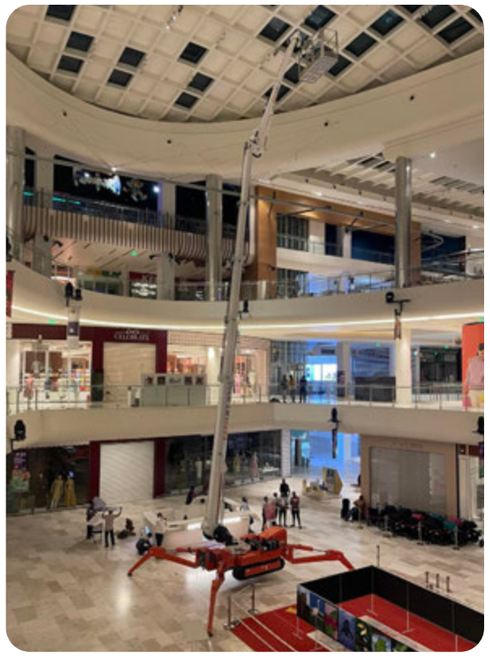

SPIDER
R420

SPIDER
R420BA

SPIDER
R420HY

TECHNICAL DATA	DATI TECNICI	DONNÉES TECHNIQUES	DATOS TÉCNICOS	TECHNISCHE DATEN	
Max. working height	Altezza massima di lavoro	Hauteur max de travail	Altura max de trabajo	Max. Arbeitshöhe	41.40 m
Max. working outreach	Sbraccio massimo di lavoro	Déport max de travail	Alcance max de trabajo	Max. Arbeitsauslegung	17.00 m (120 Kg)
Up & over clearance	Scavalcamento	Hauteur d'articulation	Punto de articulación	Übergreifhöhe	-
Max load capacity	Portata massima	Portée max	Capacidad de carga	Max. Tragfähigkeit	120-230 Kg
Cage rotation	Rotazione cesto	Rotation panier	Rotación cesta	Korbdrehung	180°
Turret rotation	Rotazione torretta	Rotation tourelle	Rotación torreta	Drehturmrotation	440°
Gradeability	Pendenza superabile	Max pente admissible	Pendiente max	Max. Steigfähigkeit	30%
Total weight	Massa totale	Poids total	Peso total	Gewicht	9500 Kg
Electro-hydraulic controls	Comandi elettro-idraulici	Commandes électro-hydrauliques	Mandos electro-hidráulicos	Elektro-hydraulische Steuerungen	

POWER SOURCES	MOTORIZZAZIONI	MOTORISATIONS	MOTORIZACIONES	STROMQUELLEN	
Diesel Engine	Motore diesel	Moteur diesel	Motor diesel	Dieselmotor	42 kW
Electric motor	Motore elettrico	Moteur électrique	Motor eléctrico	Elektromotor	380V - 7.5 kW
Lithium battery R420BA	Batteria al litio R420BA	Batterie au lithium R420BA	Batería de litio R420BA	Lithiumbatterie R420BA	51.2V - 300 Ah
Lithium battery R420HY	Batteria al litio R420HY	Batterie au lithium R420HY	Batería de litio R420HY	Lithiumbatterie R420HY	48V - 200 Ah

STANDARD ACCESSORIES	ACCESSORI STANDARD	ACCESSOIRES STANDARD	ACCESORIOS ESTÁNDAR	STANDARDZUBEHÖRE
Hour counter	Contaore	Compteur des heures	Cuenta-horas	Stundenzählwerk
Electrical plug	Presa elettrica	Prise électrique	Toma eléctrica	Steckdose
Radiocontrol	Radiocomando	Radiocommande	Radiomando	Funksteuerung
Basket controls	Comandi cesto	Commande panier	Mandos cesta	Korbsteuerungen
Emergency electric pump	Elettropompa di emergenza	Pompe électrique d'urgence	Bomba eléctrica de emergencia	Notfallelektropumpe

OPTIONAL ACCESSORIES	ACCESSORI OPTIONAL	ACCESSOIRES OPTIONNELS	ACCESORIOS OPCIONALES	SONDERZUBEHÖRE
Air/water plug	Presa aria/acqua	Prise air/eau	Toma aire/agua	Anschluss Luft/Wasser
Self-leveling + inclinometer	Autolivellamento + inclinometro	Auto-nivellement + inclinomètre	Autonivelación + inclinómetro	Selbstnivellierung + Neigungsmessgerät
Non-marking tracks	Cingoli antitraccia	Chenilles non-marquantes	Orugas que no dejan huellas	Nicht-markierende Ketten
Special painting	Verniciatura speciale	Peinture spéciale	Pintura especial	Sonderlackierung
Interphone	Interfono	Interphone	Intercomunicador	Sprechanlage
Working lamp on the basket	Faro di lavoro sul cesto	Lampe de travail sur le panier	Luz de trabajo en la cesta	Arbeitsscheinwerfer im Korb
Pads for stabilizers	Pedane per stabilizzatori	Plates pour stabilisateurs	Platos de apoyo para estabilizadores	Unterlegplatten für Abstützungen
Basket capacity 300 kg	Capacità cesto 300 kg	Capacité panier 300 kg	Capacidad cesta 300 kg	Korblast 300 Kg
Winch (500 kg)	Argano (500 kg)	Treuil (500 kg)	Cabrestante (500 kg)	Winde (500 kg)
Anticollision device	Dispositivo anticollisione	Dispositif anti-collision	Dispositivo anticolision	Kollisionsschutzanlage
Home function	Home function	Fonction Home	Función Home	Home-Funktion

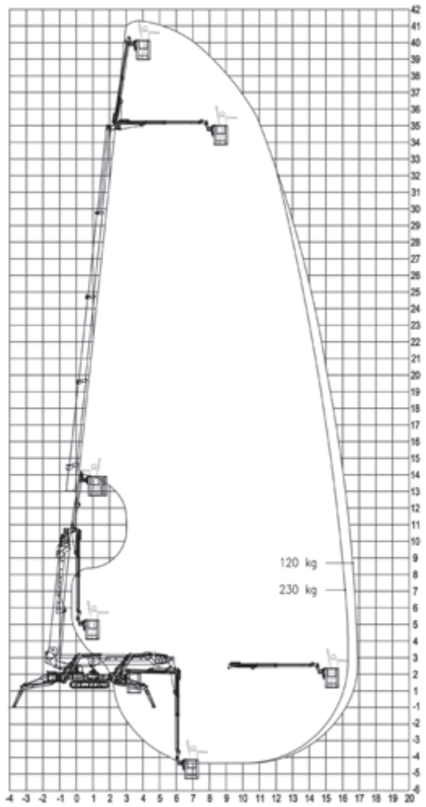

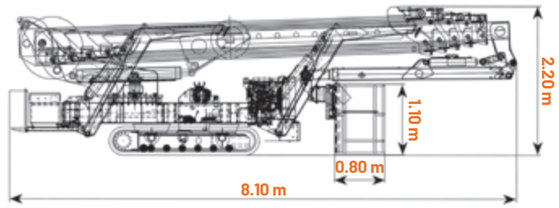

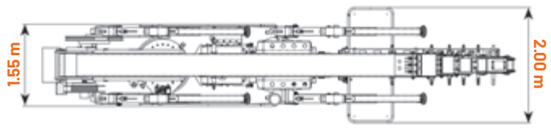

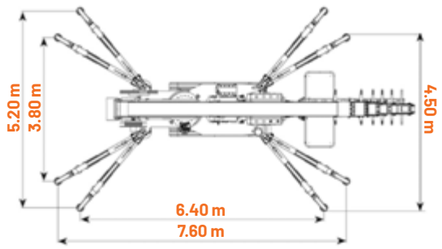

SPIDER
RA53

SPIDER
RA53HY

TECHNICAL DATA	DATI TECNICI	DONNÉES TECHNIQUES	DATOS TÉCNICOS	TECHNISCHE DATEN	
Max. working height	Altezza massima di lavoro	Hauteur max de travail	Altura max de trabajo	Max. Arbeitshöhe	52.40 m
Max. working outreach	Sbraccio massimo di lavoro	Déport max de travail	Alcance max de trabajo	Max. Arbeitsauslegung	20.00 m (120 Kg)
Up & over clearance	Scavalcamento	Hauteur d'articulation	Punto de articulación	Übergreifhöhe	32.00 m
Max load capacity	Portata massima	Portée max	Capacidad de carga	Max. Tragfähigkeit	230 Kg
Cage rotation	Rotazione cesto	Rotation panier	Rotación cesta	Korbdrehung	180°
Turret rotation	Rotazione torretta	Rotation tourelle	Rotación torreta	Drehturmrotation	440°
Gradeability	Pendenza superabile	Max pente admissible	Pendiente max	Max. Steigfähigkeit	30%
Total weight	Massa totale	Poids total	Peso total	Gewicht	14500 Kg
Electro-hydraulic controls	Comandi elettro-idraulici	Commandes électro-hydrauliques	Mandos electro-hidráulicos	Elektro-hydraulische Steuerungen	

POWER SOURCES	MOTORIZZAZIONI	MOTORISATIONS	MOTORIZACIONES	STROMQUELLEN	
Diesel Engine	Motore diesel	Moteur diesel	Motor diesel	Dieselmotor	42 kW
Electric motor	Motore elettrico	Moteur électrique	Motor eléctrico	Elektromotor	380V - 7.5 kW
Lithium battery RA53HY	Batteria al litio RA53HY	Batterie au lithium RA53HY	Batería de litio RA53HY	Lithiumbatterie RA53HY	48V - 300 Ah

STANDARD ACCESSORIES	ACCESSORI STANDARD	ACCESSOIRES STANDARD	ACCESORIOS ESTÁNDAR	STANDARDZUBEHÖRE
Hour counter	Contaore	Compteur des heures	Cuenta-horas	Stundenzählwerk
Air/water plug	Presa aria/acqua	Prise air/eau	Toma aire/agua	Anschluss Luft/Wasser
Electrical plug	Presa elettrica	Prise électrique	Toma eléctrica	Steckdose
Radiocontrol	Radiocomando	Radiocommande	Radiomando	Funksteuerung
Basket controls	Comandi cesto	Commande panier	Mandos cesta	Korbsteuerungen
Extending tracks	Cingoli allargabili	Chenilles élargissables	Orugas ensanchables	Verbreiterbare Raupenketten
Emergency electric pump	Elettropompa di emergenza	Pompe électrique d'urgence	Bomba eléctrica de emergencia	Notfallelektropumpe
Self-leveling + inclinometer	Autolivellamento + inclinometro	Auto-nivellement + inclinomètre	Autonivelación + inclinómetro	Selbstnivellierung + Neigungsmessgerät

OPTIONAL ACCESSORIES	ACCESSORI OPTIONAL	ACCESSOIRES OPTIONNELS	ACCESORIOS OPCIONALES	SONDERZUBEHÖRE
Non-marking tracks	Cingoli antitraccia	Chenilles non-marquantes	Orugas que no dejan huellas	Nicht-markierende Ketten
Special painting	Verniciatura speciale	Peinture spéciale	Pintura especial	Sonderlackierung
Interphone	Interfono	Interphone	Intercomunicador	Sprechanlage
Working lamp on the basket	Faro di lavoro sul cesto	Lampe de travail sur le panier	Luz de trabajo en la cesta	Arbeitsscheinwerfer im Korb
Pads for stabilizers	Pedane per stabilizzatori	Plates pour stabilisateurs	Platos de apoyo para estabilizadores	Unterlegplatten für Abstützungen
Basket capacity 300 kg	Capacità cesto 300 kg	Capacité panier 300 kg	Capacidad cesta 300 kg	Korblast 300 Kg
Winch (1000 kg)	Argano (1000 kg)	Treuil (1000 kg)	Cabrestante (1000 kg)	Winde (1000 kg)
Anticollision device	Dispositivo anticollisione	Dispositif anti-collision	Dispositivo anticolisión	Kollisionsschutzanlage

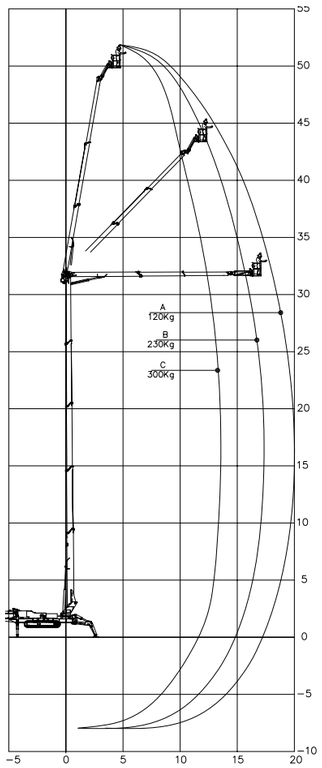

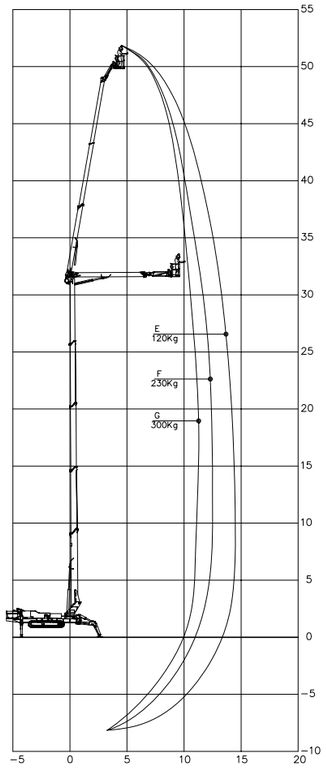

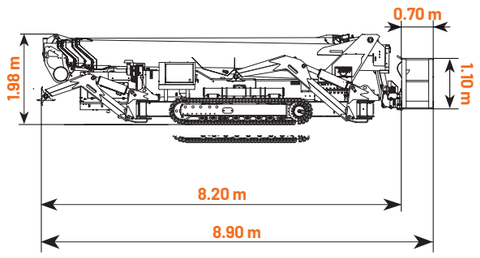

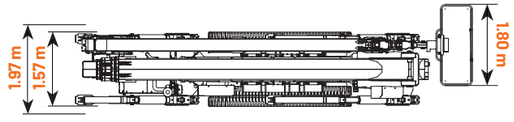

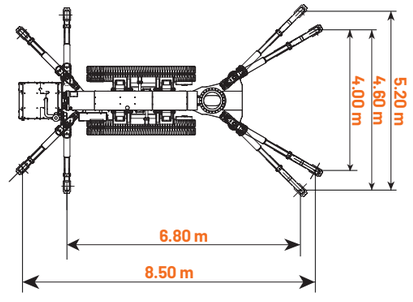

PHOTO GALLERY

GALLERIA FOTOGRAFICA ▪ GALERIE DE PHOTOS
GALERÍA DE FOTOS ▪ FOTOGALLERIE

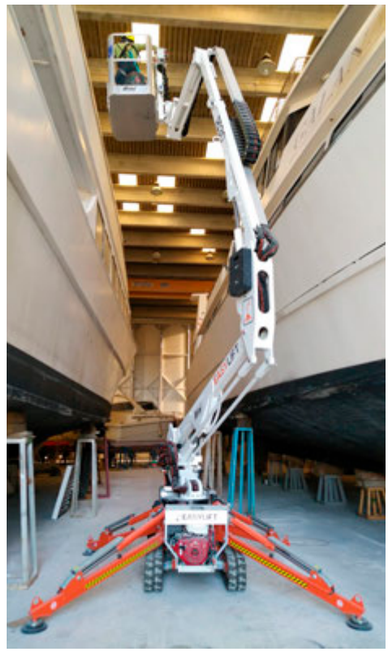

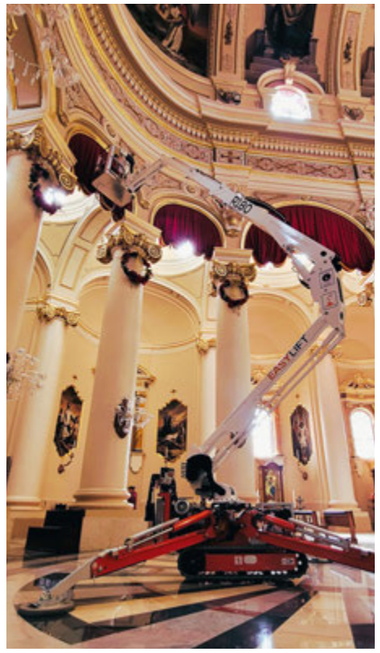

MODELS WITH WINCH

MODELLI CON ARGANO ▪ MODÈLES AVEC TREUIL
MODELOS CON CABRESTANTE ▪ MODELLE MIT WINDE

ENG

Possibility of mounting the winch in place of the basket, to lift loads.

ITA

Possibilità di montare l'argano al posto del cesto, per sollevare carichi.

FRA

Possibilité de monter le treuil à la place du panier, pour soulever des charges.

ESP

Posibilidad de montar el cabrestante en lugar de la cesta, para levantar cargas.

DEU

Möglichkeit, die Winde anstelle des Korbs zu montieren, um Lasten zu heben.

LIFTING CAPACITY ▪ CAPACITÀ DI SOLLEVAMENTO
CAPACITÉ DE LEVAGE ▪ CAPACIDAD DE ELEVACIÓN
TRAGFÄHIGKEIT

- **RA24** > 230 kg
- **RA26** > 230 kg
- **RA31** > 230 kg
- **R300** > 500 kg
- **R360** > 500 kg
- **R420** > 500 kg
- **RA53** > 1000 kg

EASYLIFT®
AERIAL PLATFORMS

WELCOME TO OUR SIMPLE INSIDE™ WORLD

Easy Lift s.r.l.
Via Leonardo da Vinci, 14
42041 Brescello (RE) - Italy
t. +39 0522 967620 - +39 0522 687981
info@easy-lift.com - easy-lift.com

YouTube